DE • BEWEGUNGSMELDER
GB • MOTION DETECTORS
FR • DETECTEUR DE MOUVEMENT

MA00548300

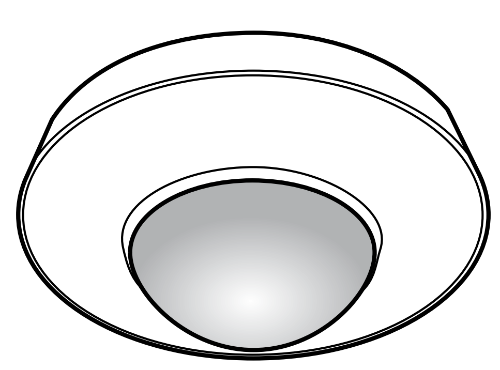

● ● MD 360i/24

ESYLUX•

www.esylux.com

ABB. • FIG. • РИС. 1

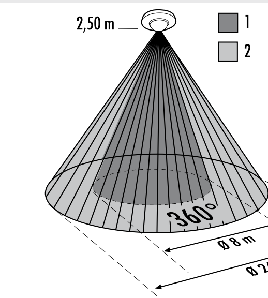

ABB. • FIG. • РИС. 2

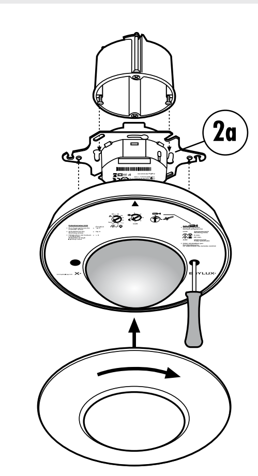

ABB. • FIG. • РИС. 3

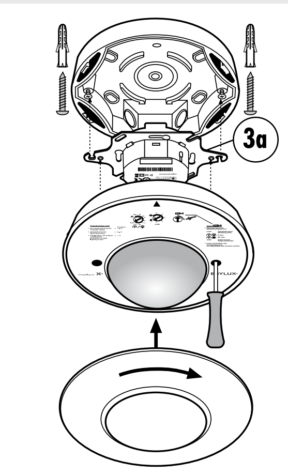

ABB. • FIG. • РИС. 4

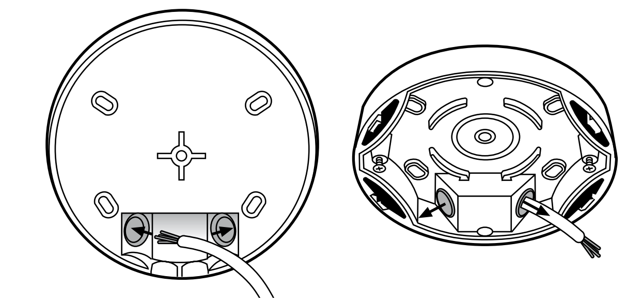

ABB. • FIG. • РИС. 5

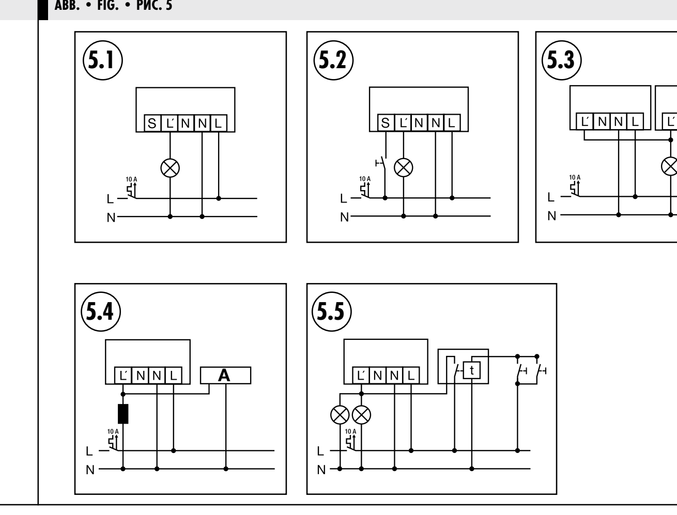

ABB. • FIG. • РИС. 6

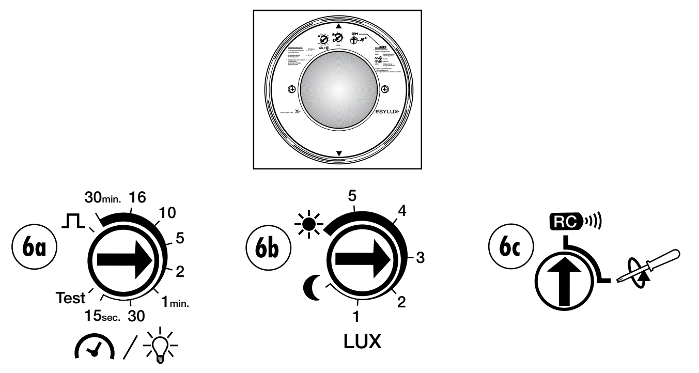

ABB. • FIG. • РИС. 7

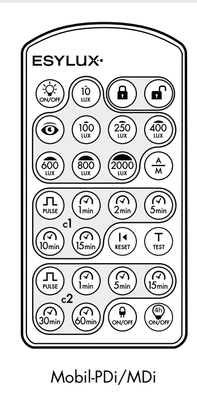

Mobil-PDi/MDi

ABB. • FIG. • РИС. 8

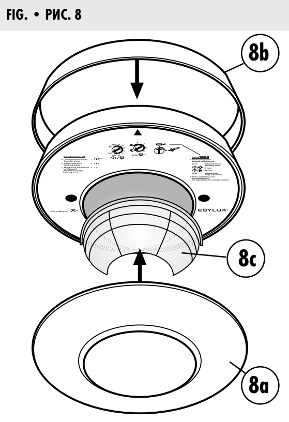

• TECHNISCHE DATEN • TECHNICAL DATA • DONNÉES TECHNIQUES

NETZSPANNUNG MAINS VOLTAGE	230 V ~ 50 Hz	TENSION SECTEUR
ERFASSUNGSBEREICH FIELD OF DETECTION	360°	ZONE DE DETECTION
REICHWEITE RANGE	ca. 24 m im Durchmesser bei einer Montagehöhe von ca. 2,50 m approx. 24 m in diameter at an installation height of approx. 2.50 m 24 m au diamètre, avec une hauteur de montage ≈ 2,50 m	PORTEE
EMPFOHLENE MONTAGEHÖHE RECOMMENDED INSTALLATION HEIGHT	2,50 m - 3 m	HAUTEUR DE MONTAGE RECOMMANDEE
EINSTELLUNGEN SETTINGS	mechanisch über Einstellregler, elektronisch mit Infrarot-Fernbedienung (Zubehör) mechanically using setting controls, electronically using infrared remote control (accessory) mécanique par régleur, électronique par télécommande infrarouge (en option)	REGLAGES
SCHALTLEISTUNG BREAKING CAPACITY	max. Einschaltstrom 450 A/200 µs max. inrush current 450 A/200 µs 230 V ~ 50 Hz, 2300 W/10 A (cos φ = 1), 1150 VA/5 A (cos φ = 0,5) EVG: 30 x (1 x 18 W), 20 x (2 x 18 W), 25 x (1 x 36 W), 15 x (2 x 36 W), 20 x (1 x 58 W), 10 x (2 x 58 W) courant d'appel maximal 450 A/200 µs	PUISSANCE DE COMMUTATION
NACHLAUFZEIT FOLLOW-UP TIME	impuls/ca. 15 Sek. - 30 Min. impulse/approx. 15 seconds - 30 minutes impulsion 15 s à 30 min	DELAI DE RETARD
LICHTWERT CA. LIGHT EXPOSURE RANGE	5 - 2000 Lux	VALEUR DE LUMINOSITE
LICHTMESSUNG LIGHT MEASURING	Mischlicht mixed light lumière mixte	MESURE DE LUMINOSITE
TASTEREINGANG INPUT BY PUSHBUTTON SWITCH	ja yes qui	ENTREE TOUCHE
SCHUTZART PROTECTION TYPE	IP 20 als UP-Version, IP 54 mit AP-Dose (Zubehör) IP 20 for recessed model, IP 54 with surface mounting box (accessory) IP 20 en version sous enduit, IP 54 avec boîtier sur enduit (en option)	TYPE DE PROTECTION
SCHUTZKLASSE PROTECTION CLASS	II	CLASSE DE PROTECTION
BETRIEBSTEMPERATURBEREICH OPERATING TEMPERATURE RANGE	-25 °C…+55° C	TEMPERATURES AUTORISEES
GEHÄUSE CASING	UV-stabilisiertes Polycarbonat UV stabilised polycarbonate Polycarbonate stabilisé aux UV	BOITIER
ABMESSUNGEN CA. APPROX. DIMENSIONS	UP-Version: Ø 140 mm, Höhe 60 mm recessed model: Ø 140 mm, height 60 mm version sous enduit : Ø 140 mm, hauteur 60 mm	DIMENSIONS
FARBE COLOUR	weiß, ähnlich RAL 9010 white, similar to RAL 9010 blanc, semblable à RAL 9010	COULEUR

Technische und optische Änderungen vorbehalten. Aktuelle Informationen zum Produkt finden Sie immer auf der ESYLUX Homepage. • Technical and design features may be subject to change. You can find out more about this product on the ESYLUX homepage. • Sous réserve de modifications techniques et esthétiques. Pour plus d'informations sur ce produit, consultez le site Internet d'ESYLUX.

DE • BEWEGUNGSMELDER

Wir gratulieren Ihnen zum Kauf dieses qualitativ hochwertigen ESYLUX Produktes. Um ein einwandfreies Funktionieren zu gewährleisten, lesen Sie bitte diese Montage-/Bedienungsanleitung sorgfältig durch und bewahren Sie sie auf, um gegebenenfalls zukünftig nachlesen zu können.

1 • SICHERHEITSHINWEISE

⚠ **ACHTUNG: Arbeiten an elektrischen Systemen dürfen nur von autorisiertem Fachpersonal unter Berücksichtigung der landesüblichen Installationsvorschriften/-normen ausgeführt werden. Vor der Montage des Produktes ist die Netzspannung freizuschalten.**

µ **=Kontaktöffnungsweite < 1,2 mm**

⚠ **Das Gerät ist eingangsseitig mit einem 10 A Leitungsschutzschalter abzusichern (Abb. 5).**

Das Produkt ist nur für den sachgemäßen Gebrauch (wie in der Bedienungsanleitung beschrieben) bestimmt. Änderungen, Modifikationen dürfen nicht vorgenommen werden, da ansonsten jeglicher Gewährleistungsanspruch entfällt. Sofort nach dem Auspacken ist das Gerät auf Beschädigungen zu prüfen. Im Falle einer Beschädigung darf das Gerät keinesfalls in Betrieb genommen werden. Wenn anzunehmen ist, dass ein gefahrloser Betrieb des Gerätes nicht gewährleistet werden kann, so ist dieses unverzüglich außer Betrieb zu nehmen und gegen unbeabsichtigten Betrieb zu sichern.

HINWEIS: Dieses Gerät darf nicht mit dem unsortierten Siedlungsabfall entsorgt werden. Besitzer von Altgeräten sind gesetzlich dazu verpflichtet, dieses Gerät fachgerecht zu entsorgen. Informationen erhalten Sie von Ihrer Stadt- bzw. Gemeindeverwaltung.

2 • BESCHREIBUNG

Der ESYLUX MD 360i/24 ist ein Bewegungsmelder mit 360° Erfassungsbereich für die Deckenmontage. Mit großer Reichweite von bis zu 24 m im Durchmesser für vielfältige Einsatzmöglichkeiten. Bedarfsgerechtes Schalten der Beleuchtung, somit spürbare Verringerung der Energiekosten.

3 • INSTALLATION / MONTAGE / ANSCHLUSS

- Die empfohlene Montagehöhe beträgt 2,50 - 3 m. Mit steigender Montagehöhe wird die Reichweite größer, die Empfindlichkeit wird jedoch kleiner. Die Bewegung quer zum Melder ist optimal für eine Auslösung. Bei einem direkten und frontalen Zugehen ist es für den Melder schwieriger eine Bewegung zu erkennen, somit ist die Reichweite deutlich geringer.
- Die Platzierung des Melders sollte entsprechend den räumlichen Gegebenheiten und Anforderungen erfolgen. **(Abb. 1 (1) Frontal zum Melder (2) Quer zum Melder)**
- Vor der Montage des Produktes ist die Netzspannung freizuschalten. Der MD 360i/24 ist in der Standard-Ausführung für die Unterputzmontage ausgelegt **(Abb. 2)**. Netzteil **(Powerbox Abb. 2a)** gemäß Anschlussplan **(Abb. 5)** anschließen und in der UP-Dose befestigen.
  (5.1) Standardbetrieb
  (5.2) Standardbetrieb mit zusätzlicher Ansteuerung durch einen Taster
  (5.3) Parallelbetrieb von max. 8 Geräten
  (5.4) Bei Schaltung von Induktivitäten kann der Einsatz eines Löschgliedes (A) erforderlich sein
  (5.5) Parallelschaltung und Treppenlichtautomat
- Für die Aufputzmontage wird eine AP-Dose (Zubehör) benötigt **(Abb. 4)**. AP-Dose an der Decke mit entsprechenden Dübel und Schrauben ausreichend befestigen **(Abb. 3)**. Netzteil **(Powerbox Abb. 3a)** gemäß Anschlussplan **(Abb. 5)** anschließen und in der AP-Dose, durch anziehen der beiden Schrauben, befestigen **(Abb. 3)**.
- Sensorteil durch leichten Druck auf das Netzteil aufstecken und die Schrauben festziehen.

4 • INBETRIEBNAHME

Der Melder wird in der Einstellung Werksprogramm/fernbedienbar ausgeliefert und ist somit sofort betriebsbereit. Individuelle Einstellungen können einfach per Fernbedienung **(Abb. 7)** vorgenommem werden oder manuell über Einstellelemente **(Abb. 6a - 6c)** durch umschalten des Wahlschalters **(Abb. 6c)**. Eine Fehlbedienung kann somit ausgeschlossen werden.

- **Betriebswahlschalter (Abb. 6c)**
  Steht der Pfeil auf „ ✎ “ arbeitet der Melder in Abhängigkeit der Einstellelemente.
  Steht der Pfeil auf „ RC)))) “ arbeitet der Melder wie folgt:
  a) Noch keine Werte mittels Fernbedienung eingegeben = in Abhängigkeit des Werksprogrammes.

- **Werksprogramm:**
  Lux-Wert: Durchgangsbereich (ca. 100 Lux)
  Zeiteinstellung: 5 Min.

  b) In Abhängigkeit der Einstellungen per IR-Fernbedienung.

- **Netzspannung zuschalten**
  Es beginnt eine Initialisierungsphase (warm-up) von ca. 60 Sek.
  Die **rote LED** signalisiert den Zustand des **Kanal** = Beleuchtung.
  Rote LED blinkt langsam (f = 1 Hz) = EEPROM ist leer.
  Rote LED blinkt schnell (f = 4 Hz) = EEPROM hat Daten aus Fernbedienungs-Einstellung gespeichert. Angeschlossene Beleuchtung ist eingeschaltet.

- **LED-Anzeige nach warm-up**
  Das Umgebungslicht liegt unterhalb des voreingestellten Lichtwertes → danach ist die LED als Anzeige für die Bewegungserfassung aktiv = 2 x kurzes blitzen je erfasster Bewegung **(rote LED)**. Angeschlossene Beleuchtung ist eingeschaltet.

  Das Umgebungslicht liegt über dem voreingestellten Lichtwert → die **rote LED** ist aus. Keine Anzeige der Bewegungserfassung. Angeschlossene Beleuchtung ist aus.

⚠ **HINWEIS: Die rote LED ist im Betriebsmodus nur dann aktiv, wenn sie zuvor nicht über die LED ON/OFF Funktion per IR-Fernbedienung deaktiviert wurde (siehe Kapitel 6). Die LED funktioniert dann nur noch in der warm-up-Phase und im geöffneten Programmiermodus der IR-Fernbedienung als Quittierungsanzeige.**

4.1 Betrieb

Die Beleuchtung wird automatisch angeschaltet wenn der Melder durch Bewegung ausgelöst wurde und das Umgebungslicht den voreingestellten Lichtwert unterschritten hat. Das Licht wird automatisch ausgeschaltet bei Abwesenheit von Bewegungen und wenn die voreingestellte Nachlaufzeit abgelaufen ist.

4.2 Manuelle Beleuchtungssteuerung

Die Beleuchtung kann zu jeder Zeit per IR-Fernbedienung Taste ☼ oder durch Betätigen des externen Tasters (Taster – Arbeitsstrom – mit N-Leiter-Anschluss), welcher mit der „S“-Klemme des Melders verbunden ist, eingeschaltet werden **(Abb. 5.2)**. Die Beleuchtung kann zu jeder Zeit per IR-Fernbedienung Taste ☼ oder durch Betätigen des externen Tasters ausgeschaltet werden. Die Beleuchtung bleibt solange ausgeschaltet bzw. eingeschaltet wie der Melder noch eine Bewegung erfasst. Nach Erfassen der letzten Bewegung kehrt der Melder erst zum vorherigen Einstellmodus zurück, nachdem die Nachlaufzeit abgelaufen ist.

5 • EINSTELLUNG PER EINSTELLELEMENTE

Die manuelle Einstellung kann nur erfolgen, wenn der Betriebswahlschalter (Abb. 6c) auf dem „ ✎ “ -Symbol steht.

- **Einsteller: Nachlaufzeit = Beleuchtung (Abb. 6a)**
  Die Zeit kann zwischen 15 Sek. und 30 Min. gewählt werden
  TEST: Steht der Pfeil auf **„TEST“** ist der „Testmodus“ gewählt, d. h.:
    - Der Lichtwert ist deaktiviert.
    - Sobald der Melder durch Bewegung ausgelöst wurde, leuchtet die **rote LED** sowie die angeschlossene Beleuchtung wiederholt im Rhythmus 1 Sek. EIN, 2 Sek. AUS.

  ⎍ : Steht der Pfeil auf ⎍ , ist „Kurzimpuls“ gewählt, d. h.:
    - Der Melder reagiert auf Bewegungen sowie auf den voreingestellten Umgebungslichtwert.
    - Sobald der Melder durch Bewegung ausgelöst wurde, wird die **rote LED** und die Beleuchtung für 1 Sek. eingeschaltet und dann für 9 Sek. ausgeschaltet.

- **Einsteller: Lichtwerte LUX = Beleuchtung (Abb. 6b)**
  Die Lichtwerte können zwischen 5 Lux und 2000 Lux gewählt werden.

  ☾ : Lichtwert beträgt ca. 5 Lux

  ☀ : Tag-/Nachtbetrieb

  Zur Erleichterung ist die Skalierung in Anwendungsbereiche eingeteilt:
  - Durchgangsbereiche = 1 - 2 (40 - 200 Lux)
  - Arbeitsbereiche = 2 - 3 (200 - 600 Lux)
  - Tätigkeiten mit hohem Lichtbedarf = > 3 (> 600 Lux)

⚠ **HINWEIS: Wird beim Drehen des LUX-Reglers (ausgehend vom Mond-Symbol) der aktuelle Umgebungslichtwert erreicht, wird dies durch das Aufleuchten der roten LED angezeigt (LED ist somit Einstellhilfe). Die LED erlischt nach 30 Sek. automatisch.**

6 • EINSTELLUNG PER FERNBEDIENUNG

⚠ **HINWEIS: Um die Fernbedienung Mobil-PDi/MDi nutzen zu können, muss der Betriebswahlschalter auf „ RC)))) “ gestellt werden (Abb. 6c). Steht der Wahlschalter auf „ RC)))) “ und sind noch keine Parameter per Fernbedienung eingegeben, arbeitet das Gerät nach dem voreingestellten Werksprogramm.**

Sämtliche Eingaben per Fernbedienung werden dauerhaft gespeichert. Bei Stromausfall bleiben die Werte erhalten. Mit der Fernbedienung Mobil-PDi/MDi **(Abb. 7)** können Sie die Einstellungen bequem vom Boden ohne Leiter und Werkzeug vornehmen. Für einen optimalen Empfang richten Sie die Fernbedienung bei der Programmierung auf den Bewegungsmelder. Bitte beachten Sie, dass bei direkter Sonneneinstrahlung die Standardreichweite von ca. 6 m bedingt durch den Infrarotanteil der Sonne stark reduziert werden kann.

Taste	Funktionsbeschreibung
	Signalempfang: - Die **rote LED** blinkt für 2 Sek. → Das Signal von der Fernbedienung wurde verstanden. - Die **rote LED** blitzt 2 x kurz → das Signal von der Fernbedienung wurde nicht verstanden.
🔒	**Programmiermodus sperren** Durch Drücken dieser Taste wird der Programmiermodus beendet. Melder reagiert nun automatisch entsprechend den eingestellten Werten. ⚠ **Hinweis: Im Modus „Programmiermodus gesperrt“ sind nur die Tasten LICHT ON/OFF ☼ ,TEST (T) und die Taste RESET ⏮ bedienbar, alle anderen Tasten sind gesperrt.**
🔓	**Programmiermodus öffnen** Durch Drücken dieser Taste wird der Programmiermodus geöffnet. 1. Die angeschlossene Beleuchtung ist AUS. - Taste 🔓 drücken, Beleuchtung schaltet EIN/AUS. Die **rote LED** leuchtet permanent solange sich der Melder im Programmiermodus befindet. 2. Die angeschlossene Beleuchtung ist EIN. - Taste 🔓 drücken, Beleuchtung schaltet AUS. Die **rote LED** leuchtet permanent solange sich der Melder im Programmiermodus befindet. ⚠ **Hinweis: Wird der Programmiermodus nicht durch Drücken der Taste 🔒 geschlossen, schließt der Melder automatisch den Programmiermodus 10 Min. nach dem letzten Betätigen einer Taste. Der Melder reagiert im Programmiermodus nicht auf Bewegungen.**
👁	**Einlesen des aktuellen Umgebungslichtes als Ein-/ Ausschaltwert für die Beleuchtung** • **Der Bereich des aktuellen Umgebungslichtwertes (zwischen 5 - 2000 Lux) kann als Schaltwert eingelesen werden.** **Merke**: Drücken Sie 👁 im geöffneten Programmiermodus. Schnelles Blinken von der **roten LED** signalisiert, dass der aktuelle Umgebungslichtwert zu hell ist (> 2000 Lux) oder zu dunkel (< 5 Lux), d. h., der aktuelle Umgebungslichtwert kann nicht eingelesen werden. • **Aktuelle Lichtverhältnisse einlesen als Einschaltwert (wenn die Beleuchtung ausgeschaltet ist)** Methode des Einlesens: Wenn der gewünschte Umgebungslichtwert erreicht ist, drücken Sie 👁 im geöffneten Programmiermodus. Quittierung des empfangenen Signales: Angeschlossene Beleuchtung schaltet EIN für 2 Sek. und **rote LED** blinkt langsam. Ist der Einlesevorgang erfolgreich beendet, schaltet die Beleuchtung AUS und die **rote LED** leuchtet wieder permanent.
	Beim Betätigen der Tasten Lichtwerte (LUX) wird das Signal wie folgt quittiert: 1. Die angeschlossene Beleuchtung ist AUS. - Taste drücken, Beleuchtung schaltet EIN/AUS. Die **rote LED** blinkt für 2 Sek. 2. Die angeschlossene Beleuchtung ist EIN. - Taste drücken, Beleuchtung schaltet AUS/EIN. Die **rote LED** blinkt für 2 Sek.
10 LUX 2000 LUX	**Fester Einschaltwert (10 Lux - 2000 Lux)**
Tastenfeld c1	**Beim Betätigen der Tasten Zeit-Werte und Test für Kanal = Beleuchtung wird das Signal wie folgt quittiert:** 1. Die angeschlossene Beleuchtung ist AUS. - Taste drücken, Beleuchtung schaltet EIN/AUS. Die **rote LED** blinkt für 2 Sek. 2. Die angeschlossene Beleuchtung ist EIN. - Taste drücken, Beleuchtung schaltet AUS/EIN. Die **rote LED** blinkt für 2 Sek.
⎍ PULSE	**Kurzimpuls:** Der Melder reagiert auf Bewegungen sowie auf den voreingestellten Umgebungslichtwert. Sobald der Melder durch Bewegung ausgelöst wurde, wird die **rote LED** und die Beleuchtung für 1 Sek. angeschaltet und dann für 9 Sek. ausgeschaltet.
1min 15min	**Feste Nachlaufzeit (1 Min. - 15 Min.)**
T TEST	**Testmodus:** Der Lichtwert ist deaktiviert. Sobald der Melder durch Bewegung ausgelöst wurde, leuchtet die **rote LED** sowie die angeschlossene Beleuchtung 1 Sek. EIN, 2 Sek. AUS. ⚠ **Hinweis: Verlassen des Testmodus durch erneutes Drücken der Taste (T).**
☼ ON/OFF	**Beleuchtung ON/OFF** Durch Drücken von ☼ kann die Beleuchtung jederzeit eingeschaltet werden falls die Beleuchtung aus war. Wiederholen Sie diesen Vorgang, kann die Beleuchtung ausgeschaltet werden. (siehe Absatz für „Manuelle Beleuchtungssteuerung“ Funktionsbeschreibung).
⏮ RESET	**Zurücksetzen** • Durch Drücken von ⏮, während der Programmiermodus geöffnet ist, werden die Informationen im EEPROM gelöscht und der Melder arbeitet in Abhängigkeit des Werksprogrammes. • Durch Drücken von ⏮, während der Programmiermodus gesperrt ist, schalten sich die Beleuchtung aus und der Melder ist im voreingestellten Modus.
ON/OFF	**LED ON/OFF** Durch Betätigen der Taste ON/OFF im geöffneten Programmiermodus kann die **rote LED** deaktiviert bzw. aktiviert werden. **Das Signal wird zusätzlich durch die Beleuchtung wie folgt quittiert:** 1. Die angeschlossene Beleuchtung ist AUS. - Taste ON/OFF drücken, Beleuchtung schaltet EIN/AUS. 2. Die angeschlossene Beleuchtung ist EIN. - Taste ON/OFF drücken, Beleuchtung schaltet AUS/EIN. **Funktion: LED deaktivieren:** - Taste ON/OFF drücken. Die **rote LED** ist für 2 Sek. aus. Die **LED** ist nun deaktiviert und funktioniert nur noch in der warm-up-Phase und im geöffneten Programmiermodus als Quittierungsanzeige. **Funktion: LED aktivieren:** - Taste ON/OFF drücken. Die **rote LED** blinkt für 2 Sek. Die **LED** ist nun auch wieder im Betriebsmodus aktiv.
4h ON/OFF	**Dauerlicht 4h ON/OFF für Kanal 1 = Beleuchtung** Durch Drücken der Taste ☼ kann die Beleuchtung jederzeit für 4 Std. dauerhaft eingeschaltet werden, falls die Beleuchtung AUS war. Wiederholen Sie diesen Vorgang, kann die Beleuchtung für 4 Std. dauerhaft ausgeschaltet werden. Nach Ablauf der 4 Std. kehrt der Melder in den entsprechend eingestellten Betriebsmodus zurück. Abbrechen dieser Funktion **4h ON/OFF** vor dem Ablauf der 4 Std. durch Drücken der Taste ⏮. ⚠ **Hinweis: Der Melder reagiert bei Aktivierung der Funktion 4h ON/OFF nicht mehr auf Bewegungen und wird nicht durch den Lichtwert kontrolliert!**

7 • FARBEN

Die Standard-Ausführung ist in der Farbe weiß. Die Abdeckblende **(Abb. 8a)** und der Designring **(Abb. 8b)** sind abnehmbar und können Kundenspezifisch lackiert, oder durch ein Abdeck-Set in silber (Zubehör) ersetzt werden.

8 • LINSENMASKE

Mit der beiliegenden Linsenmaske **(Abb. 8c)** (Halbschale) können Erfassungssegmente gezielt ausgeblendet werden.

9 • PRAKTISCHE TIPPS

Störung	Ursache
Beleuchtung schaltet nicht EIN bzw. Beleuchtung schaltet AUS bei Anwesenheit und Dunkelheit	- Lichtwert zu tief eingestellt - Beleuchtung wurde manuell ausgeschaltet - Person nicht im Erfassungsbereich - Hinderniss(e) stören Erfassung - Nachlaufzeit zu kurz eingestellt
Beleuchtung ist EIN bei Anwesenheit trotz genügend Helligkeit	- Lichtwert zu hoch eingestellt - Beleuchtung wurde vor kurzem manuell eingeschaltet - Melder im Testbetrieb
Beleuchtung schaltet nicht AUS bzw. Beleuchtung schaltet spontan EIN bei Abwesenheit	- Nachlaufzeit abwarten - Thermische Störquellen im Erfassungsbereich: Heizlüfter, Glühlampe/Halogenstrahler, sich bewegende Objekte (z. B. Vorhänge bei offenen Fenstern), Last (EVGs Relais) nicht entstört
Taster funktioniert nicht	- Gerät noch in der Aufstartphase oder Leuchttaster ohne Null-Leiteranschluss verwendet - Taster nicht auf „S“-Klemme geführt
Licht schaltet in warm-up Phase ständig EIN und AUS	- Zuviel Kunstlicht fällt auf den Melder - Lichtwert erhöhen oder Melder umplatzieren
Gerät reagiert nicht	- Netzspannung prüfen

10 • ESYLUX HERSTELLERGARANTIE

ESYLUX Produkte sind nach geltenden Vorschriften geprüft und mit größter Sorgfalt hergestellt. Der Garantiegeber, die ESYLUX Deutschland GmbH, Postfach 1840, D-22908 Ahrensburg (für Deutschland) bzw. der entsprechende ESYLUX Distributor in Ihrem Land (eine vollständige Übersicht finden Sie unter www.esylux.com) übernimmt für die Dauer von drei Jahren ab Herstelldatum eine Garantie auf Herstellungs-/Materialfehler der ESYLUX Geräte. Diese Garantie besteht unabhängig von Ihren gesetzlichen Rechten gegenüber dem Verkäufer des Geräts. Die Garantie bezieht sich nicht auf die natürliche Abnutzung, Veränderung/Störung durch Umwelteinflüsse oder auf Transportschäden sowie nicht auf Schäden, die infolge Nichtbeachtung der Bedienungsanleitung, der Wartungsanweisung und/oder unsachgemäßer Installation entstanden sind. Mitgelieferte Batterien, Leuchtmittel und Akkus sind von der Garantie ausgeschlossen. Die Garantie kann nur gewährt werden, wenn das unveränderte Gerät unverzüglich nach Feststellung des Mangels mit Rechnung/Kassenbon sowie einer kurzen schriftlichen Fehlerbeschreibung, ausreichend frankiert und verpackt an den Garantiegeber eingesandt wird. Bei berechtigtem Garantieanspruch wird der Garantiegeber nach eigener Wahl das Gerät in angemessener Zeit ausbessern oder austauschen. Weitergehende Ansprüche umfasst die Garantie nicht, insbesondere haftet der Garantiegeber nicht für aus der Fehlerhaftigkeit des Geräts entstehende Schäden. Sollte der Garantieanspruch nicht gerechtfertigt sein (z.B. nach Ablauf der Garantiezeit oder bei Mängeln außerhalb des Garantieanspruchs), so kann der Garantiegeber versuchen, das Gerät kostengünstig gegen Berechnung für Sie zu reparieren.

GB • MOTION DETECTORS

Congratulations on your purchase of this high-quality ESYLUX product. To ensure correct device operation, please read these installation/operating instructions carefully and keep them in a safe place for future reference.

1 • SAFETY INSTRUCTIONS

⚠ **WARNING! Work on electrical systems must be carried out by authorised personnel only, with due regard to the applicable installation regulations. Switch off the power supply before installing the system.**

µ **=Contact gap < 1.2 mm**

⚠ **On the input side, the device is to be protected against short circuits with a 10 A circuit breaker (fig. 5).**

Use this product only as intended (as described in the user instructions). Do not make any changes or alterations as this will render any warrantees null and void. You should check the device for damage immediately after unpacking it. If there is any damage, you should not install the device under any circumstances.
If you suspect that safe operation of the device cannot be guaranteed, you should turn the device off immediately and make sure that it cannot be operated unintentionally.

NOTE: this device must not be disposed of as unsorted household waste. Used devices must be disposed of correctly. Contact your local town council for more information.

2 • DESCRIPTION

The ESYLUX MD 360i/24 is a versatile, ceiling mounted motion detector with a 360° field of detection and a large range of up to 24 m in diameter. The light is switched on and off as required, thereby considerably reducing energy costs.

3 • INSTALLATION / MOUNTING / CONNECTION

- The recommended installation height is 2.50 - 3 m. The higher the installation height, the greater the range. The sensitivity is, however, reduced. The detector is at its most sensitive if approached diagonally. If approached directly or frontally it is difficult for the detector to recognise motion and the range is therefore much smaller.
- The detector should be positioned as suits the local environment and the user requirements **(fig. 1 (1) Frontal approach to detector (2) Diagonal approach to detector)**.
- Switch off the mains supply before installing the product. The MD 360i/24 standard model is designed for recessed installation **(fig. 2)**. Connect the power supply **(Powerbox fig. 2a)** as shown in the circuit diagram **(fig. 5)** and fit into the recessed box.
  (5.1) Standard operating mode
  (5.2) Standard operating mode with additional triggering by means of a pushbutton switch
  (5.3) Parallel operation of max. 8 devices
  (5.4) If connecting inductors, a quenching circuit (A) may be required
  (5.5) Parallel switching and lighting machine
- If surface mounting, a surface mounting box (accessory) is required **(fig. 4)**. Secure the surface mounting box firmly using the appropriate wall plugs and screws **(fig. 3)**. Connect the power supply **(Powerbox fig. 3a)** as shown in the circuit diagram **(fig. 5)** and secure in the surface mounting box by tightening both screws **(fig. 3)**.
- Attach sensor part to the power supply by applying slight pressure and tighten both screws.

4 • STARTING UP

The sensor is supplied with default settings, can be operated by remote control, and is thus immediately ready for use. Individual settings can simply be made using the remote control **(fig. 7)** or manually using the setting controls **(fig. 6a - 6c)** by switching the mode switch **(fig. 6c)**. This ensures that there are no operating errors.

- **Operating mode switch (fig. 6c)**
  If the arrow is pointing to „ ✎ “ the detector is controlled by the setting controls.
  If the arrow is pointing to „ RC)))) “, the detector works in the following way:
  a) No values yet entered via the remote control = as per the default settings.

- **Default settings**
  Lux value: Transit area (approx. 100 Lux)
  Time setting: 5 minutes

  b) As per settings set with the remote control.

- **Connecting mains voltage**
  An initialisation phase (warm-up) starts. This lasts approximately 60 seconds.
  The **red LED** signals the **channel** status = lighting
  The **red LED** flashes slowly (f = 1 Hz) = EEPROM is empty.
  The **red LED** flashes quickly (f = 4 Hz) = EEPROM has saved data from the remote control settings. The connected lighting is switched on.

- **LED display after warm-up phase**
  The level of light is below the set light value → the LED is then activated as a display for the motion detector = 2 brief flashes each time motion is detected **(red LED)**. The connected lighting is switched on.

  The level of light is above the set light value → the **red LED** is switched off.
  No display to indicate that motion is detected. The connected lighting is switched off.

⚠ **NOTE: In operating mode, the red LED will only light up if it has not been disabled via the LED ON/OFF feature on the infrared remote control (see point 6). When disabled, it will only light up during the warm up phase and to acknowledge settings programmed with the infrared remote control.**

4.1 Operation

The lighting is automatically switched on if the detector is triggered by motion and the lighting level is below the set value. The light automatically switches off if motion is no longer detected and when the set follow-up time has expired.

4.2 Manual lighting control

The lighting can be switched on at any time with the ☼ key on the infrared remote control or by the external switch (switch - operating current - with neutral wire connection), connected to the detector with the „S“ clip **(fig. 5.2)**. The lighting can be switched off at any time by pressing the ☼ key on the remote control or the external switch. The lighting remains switched on/off for as long motion is detected. When no further motion is detected, the detector initially returns to the previous setting mode when the follow-up time has expired.

5 • SETTING WITH THE SETTING CONTROLS

Manual setting is only possible if the operating mode switch (fig. 6c) is set to the „ ✎ “symbol.

- **Adjuster: Follow-up time = lighting (fig. 6a)**
  The time can be selected between 15 seconds and 30 minutes
  TEST: If the arrow is pointing to **„TEST“**, test mode is selected, i.e.:
    - The light value is deactivated.
    - When the detector is activated by motion, the **red LED** and the connected lighting flash ON for 1 second and OFF for 2 seconds.

  ⎍ : If the arrow is pointing towards ⎍ „short impulse“ is selected, i.e.:
    - The detector reacts to motion and to the set value for the lighting level.
    - When the detector is activated by motion, the **red LED** and the lighting are switched on for 1 second and off for 9 seconds.

- **Adjuster: Lighting values LUX = lighting (fig. 6b)**
  The lighting values can be selected from 5 Lux to 2000 Lux.

  ☾ : Lighting value is approx. 5 Lux

  ☀ : Day / night operating mode

  To facilitate operation, the lighting values in the various areas are divided as follows:
  - transit areas = 1 - 2 (40 - 200 Lux)
  - work areas = 2 - 3 (200 - 600 Lux)
  - Activities where bright light is required = > 3 (> 600 Lux)

⚠ **NB: When the current lighting level is reached by turning the LUX regulator (starting at the moon symbol), this is indicated by the red LED, which lights up (the LED thus acts as a setting aid). The LED automatically switches off after 30 seconds.**

6 • SETTING BY REMOTE CONTROL

⚠ **NB: To use the remote control Mobil-PDi/MDi the operating mode switch has to be set to „ RC)))) “ (fig. 6c). If the operating mode switch is set to „ RC)))) “ and no parameters have yet been entered using the remote control, the device operates according to the default settings.**

All entries made by remote control are saved. If there is a power cut the values are not lost. The remote control Mobil-PDi/MDi **(fig. 7)** allows you to set the device conveniently from the ground, without the need for a ladder or tools. To ensure the best reception, the remote control should be pointed towards the motion detector. Please note that the standard range of approx. 6 m can be substantially affected by direct sunlight, on account of the infrared rays of the sun.

Key	Function
	Signal reception: - The **red LED** flashes for 2 seconds. → The signal from the remote control has been understood. - The **red LED** flashes briefly 2 x. → The signal from the remote control has not been understood.
🔒	**Lock programming mode** Programming mode is ended by pressing this key. The detector only reacts automatically in accordance with the set values. ⚠ **NOTE: When programming mode is locked, only the LIGHT ON/OFF ☼, RESET ⏮ and TEST (T) button can be used, all other button are locked.**
🔓	**Programming mode open** The programming mode is opened with this key. 1. The connected lighting is switched OFF. - Press the 🔓 key; this lighting switches ON/OFF. The **red LED** is lit continuously, providing the detector is in programming mode. 2. The connected lighting is switched ON. - Press the 🔓 key; the lighting switches OFF. The **red LED** is lit up continuously, providing the detector is in programming mode. ⚠ **NB: If programming mode is not locked by pressing the key 🔒, the detector automatically closes programming mode if no key is pressed for 10 minutes. The detector does not react to motion when in programming mode.**
👁	**Programming the current lighting level as the value to switch the lighting ON/OFF.** • **The range of the current lighting level (between 5 - 2000 Lux) can be read in as the activation/deactivation value.** **Please note:** Comment: press 👁 in programming mode. Rapid flashing of the **red LED** shows that the current lighting level is too high (> 2000 Lux) or too low (< 5 Lux), i.e. the current lighting level cannot be programmed. • **Programming the current lighting level as the activation value (when the lighting is switched off)** Input method: When the required ambient light value is reached, press 👁 in programming mode. Confirmation of the signal received: the connected lighting switches ON for 2 seconds and the **red LED** flashes slowly. When this process has been successfully completed the lighting switches OFF and the **red LED** is continuously lit up.
	When the keys Lighting values LUX the signal is confirmed as follows: 1. The connected lighting is switched OFF. - Press the key; the lighting switches ON/OFF. The **red LED** flashes for 2 seconds. 2. The connected lighting is switched ON. - Press the key; the lighting switches OFF/ON. The **red LED** flashes for 2 seconds.
10 LUX 2000 LUX	**Set activation value (10 Lux - 2000 Lux)**
Keypad c1	**When the keys „time value“ and „test for channel“ = lighting are operated, the signal is confirmed as follows:** 1. The connected lighting is switched OFF. - Press the key; the lighting switches ON/OFF. The **red LED** flashes for 2 seconds. 2. The connected lighting is switched ON. - Press the key; the lighting switches OFF/ON. The **red LED** flashes for 2 seconds.
⎍ PULSE	**Short impulse:** The detector reacts to motion and to the set value for the lighting level. When the detector is activated by motion, the **red LED** and the lighting are switched on for 1 second and off for 9 seconds.
1min 15min	**Set follow-up time (1 minute - 15 minute)**
T TEST	**Test mode:** The light value is deactivated. When the detector is activated by motion, the **red LED** and the connected lighting switch ON for 1 second and OFF for 2 seconds. ⚠ **NB: Press „(T)“ to quit test mode.**
☼ ON/OFF	**Lighting ON/OFF** By pressing the ☼ key the lighting can be switched on at any time in case it was switched off. If you repeat this process the lighting can be switched off. (See section for „Manual lighting control“, function outline).
⏮ RESET	**Reset** • Press ⏮ in programming mode to delete the information stored in the EEPROM. The detector will then operate according to the factory settings. • When the programming mode is locked, press ⏮ to disable the lighting. The detector will remain set to the preselected mode.
ON/OFF	**LED ON/OFF** In programming mode, press the ON/OFF key to disable or enable the **red LED**. **The light acknowledges the signal as follows:** 1. The connected light is OFF. - Press the ON/OFF key, the light switches ON/OFF. 2. The connected light is ON. - Press the ON/OFF key, the light switches OFF/ON. **Function: Disable the LED:** - Press the ON/OFF button. The **red LED** will go out for 2 seconds. The **LED** is now disabled and will only light up during the warm up phase and to acknowledge settings in programming mode. **Function: Enable the LED:** - Press the ON/OFF button. The **red LED** will flash for 2 seconds. The **LED** is now enabled again in operating mode.
4h ON/OFF	**Maintained lighting 4h ON/OFF for channel 1 = lighting** If the lighting is OFF, it can be switched on at any time for a duration of 4 hours by pressing the ☼ key. Press this key again to switch the 4 hour-lighting OFF. Once the 4 hours have expired, the detector will switch back to the corresponding set operating mode. You can interrupt the **4h ON/OFF** feature before the 4 hours have expired by pressing the ⏮ key. ⚠ **Note: the detector no longer enables the 4h ON/OFF feature when movement is detected and is not controlled by the light intensity value.**

7 • COLOURS

The standard model is white. The covering screen **(fig. 8a)** and the design ring **(fig. 8b)** can be removed and can be varnished in a colour of the customer's choice, or replaced by a silver cover set (accessory).

8 • LENS MASK

Use the lens mask provided **(fig. 8c)** (half shell) to mask specific areas of detection.

9 • PRACTICAL ADVICE

Fault	Cause
Lighting does not switch ON or lighting switches OFF in despite motion and darkness	- Lighting value is set too low - Lighting was switched off manually - Person is not in the field of detection - Obstacle(s) affect(ed) detection - Set follow-up time too short
Lighting switches ON if motion is detected, even if the lighting level is sufficient	- Lighting value is set too high - Lighting has been recently operated manually - Detector is in test mode
Lighting does not switch OFF or lighting switches ON, even if there is no motion	- Wait for follow-up time - Thermal disturbance in field of detection: Patio heaters, halogen flood light/light bulb, moving objects (e.g. curtains at an open window), load (series connection unit relay) not suppressed
Pushbutton switch does not work	- Device used in start phase or lighting key used without neutral wire connection - Key not fed onto „S“ clip
Light constantly switches ON and OFF in the warm-up phase	- Too much artificial light on the detector - Increase lighting value or reposition detector
Device does not react	- Check mains voltage

10 • ESYLUX MANUFACTURER'S GUARANTEE

ESYLUX products are tested in accordance with applicable regulations and manufactured with the utmost care. The guarantor, ESYLUX Deutschland GmbH, Postfach 1840, D-22908 Ahrensburg, Germany (for Germany) or the relevant ESYLUX distributor in your country (visit www.esylux.com for a complete overview) provides a guarantee against manufacturing/material defects in ESYLUX devices for a period of three years from the date of manufacture. This guarantee is independent of your legal rights with respect to the seller of the device. The guarantee does not apply to natural wear and tear, changes/interference caused by environmental factors or damage in transit, nor to damage caused as a result of failure to follow the user or maintenance instructions and/or as a result of improper installation. Any illuminants or batteries supplied with the device are not covered by the guarantee. The guarantee can only be honoured if the device is sent back with the invoice/receipt, unchanged, packed and with sufficient postage to the guarantor, along with a brief description of the fault, as soon as a defect has been identified. If the guarantee claim proves justified, the guarantor will, within a reasonable period, either repair the device or replace it. The guarantee does not cover further claims; in particular, the guarantor will not be liable for damages resulting from the device's defectiveness. If the claim is unfounded (e.g. because the guarantee has expired or the fault is not covered by the guarantee), then the guarantor may attempt to repair the device for you for a fee, keeping costs to a minimum.

FR • DETECTEUR DE MOUVEMENT

Félicitations ! Avec ce produit ESYLUX, vous avez fait le choix de la qualité. Pour l'utiliser dans les meilleures conditions, veuillez lire attentivement cette notice de montage et d'utilisation et la conserver en vue d'une éventuelle consultation future.

1 • CONSIGNES DE SÉCURITÉ

⚠ **ATTENTION : seules des personnes autorisées et qualifiées pour effectuer une installation conforme aux normes et prescriptions en vigueur peuvent intervenir sur des réseaux électriques. Coupez le courant avant d'installer le produit.**

µ **=Largeur d'intervalle de coupure < 1,2 mm**

⚠ **L'appareil doit être protégé côté entrée à l'aide d'un disjoncteur 10 A (fig. 5).**

Ce produit ne doit être utilisé que dans les conditions prévues par le présent mode d'emploi. Tout changement ou modification entraîne l'annulation de la garantie. Une fois que vous avez déballé l'appareil, vérifiez qu'il ne présente aucun défaut. En cas d'anomalie, ne le mettez pas en marche.
Si vous n'êtes pas certain que l'appareil peut être utilisé en toute sécurité, éteignez-le immédiatement et prenez vos dispositions pour empêcher toute utilisation involontaire.

REMARQUE : cet appareil ne doit en aucun cas être jeté avec les déchets municipaux. Les propriétaires d'équipements électriques ou électroniques usagés ont en effet l'obligation légale de les déposer dans un centre de collecte sélective. Informez-vous auprès de votre municipalité sur les possibilités de recyclage.

2 • DESCRIPTION

L'ESYLUX MD 360i/24 est un détecteur de mouvement possédant un angle de détection de 360°, pour le montage en plafond et une grande portée de jusqu'à 24 m au diamètre pour de multiples applications. Mise en marche de l'éclairage suivant les besoins, donc une sensible économie de coûts énergétiques.

3 • INSTALLATION / MONTAGE / RACCORDEMENT

- La hauteur de montage recommandée est de 2,50 - 3 m. La portée augmente en fonction de la hauteur de montage, mais la sensibilité diminue. Pour un déclenchement optimal du détecteur le mouvement doit se faire perpendiculaire à ce dernier. En cas de déplacement frontal ou direct vers le détecteur, la détection est plus difficile, et donc la portée est nettement plus faible.
- Le détecteur doit être disposé en fonction des conditions ambiantes et des exigences **(fig. 1 (1) En face du détecteur (2) Perpendiculaire au détecteur)**.
- Avant le montage de ce produit, il faut arrêter la tension de secteur. Le MD 360i/24 en version standard est conçu pour le montage sous enduit **(fig. 2)**. Raccorder le bloc d'alimentation **(Powerbox fig. 2a)** conformément au plan des contacts **(fig. 5)** et le fixer dans le boîtier sous enduit.
  (5.1) Mode standard
  (5.2) Mode standard avec fonction supplémentaire de commande par touche
  (5.3) Fonctionnement parallèle de maxi 8 appareils
  (5.4) En cas de commutation d'induits, il peut devenir indispensable de monter un élément de neutralisation (A)
  (5.5) Commutation parallèle et automate d'éclairage de cage d'escalier
- Pour le montage sur enduit un boîtier sur enduit est nécessaire (en option) **(fig. 4)**. Fixer correctement le boîtier sur enduit à l'aide des chevilles et vis correspondantes **(fig. 3)**. Raccorder le bloc d'alimentation **(Powerbox fig. 3a)** conformément au plan des contacts **(fig. 5)** et le fixer dans le boîtier sur enduit en vissant les deux vis **(fig. 3)**.
- Par une légère pression enficher le senseur sur le bloc d'alimentation et bien serrer les deux vis.

4 • MISE EN SERVICE

Le senseur est fourni avec son réglage d'usine/à télécommande, et donc il peut fonctionner immédiatement. Les réglages individuels peuvent être pratiqués à l'aide de la télécommande **(fig. 7)** ou en manuel à l'aide des éléments de réglage **(fig. 6a - 6c)** en commutant le sélecteur **(fig. 6c)**. On évite ainsi tout réglage incorrect.

- **Sélecteur de mode (fig. 6c)**
  Si la flèche est dirigée sur la « ✎ », le détecteur travaille en fonction des éléments de réglage manuels.
  Si la flèche est dirigée sur « RC)))) », le détecteur travaille de la manière suivante :
  a) Aucune valeur saisie à l'aide de la télécommande = selon les réglage du programme d'usine.

- **Programme d'usine**
  Valeur Lux : seuil (ª 100 Lux)
  Réglage de délai : 5 min

  b) Selon les réglages pratiqués à l'aide de la télécommande IR.

- **Activer la tension secteur**
  Une phase d'initialisation débute (réchauffement) d'environ 60 s.
  La **DEL rouge** signale le statut du **canal** = éclairage.
  La **DEL rouge** clignote lentement (f = 1 Hz) = EEPROM vide.
  La **DEL rouge** clignote rapidement (f = 4 Hz) = l'EEPROM a mémorisé des réglages de la télécommande. L'éclairage raccordé est en marche.

- **Indicateur DEL après le réchauffement**
  La luminosité ambiante se situe sous la valeur de luminosité réglée → ensuite la DEL est active pour la détection de mouvement = 2 x un court éclair par mouvement détecté **(DEL rouge)**. L'éclairage raccordé est en marche.

  La luminosité ambiante est supérieure à la valeur réglée → la **DEL rouge** est éteinte.
  Pas d'indication de détection de mouvement. L'éclairage raccordé est éteint.

⚠ **REMARQUE : lorsque l'appareil est en mode fonctionnement, la DEL rouge ne s'allume que si elle n'a pas été préalablement désactivée via la fonction « ACTIVATION/DÉSACTIVATION DE LA DEL » au moyen de la télécommande infrarouge (cf. point 6). Même désactivée, la DEL continue de s'allumer lors de la mise en marche de l'appareil et pendant les opérations de programmation faisant appel à la télécommande, pour confirmer les réglages.**

4.1 Fonctionnement

L'éclairage est allumé automatiquement quand le détecteur se déclenche à cause d'un mouvement et que la luminosité ambiante est inférieure à la valeur de luminosité réglée. La lampe s'éteint automatiquement en cas d'absence de mouvement et lorsque le délai de retard réglé est atteint.

4.2 Commande d'éclairage manuelle

L'éclairage peut à tout moment être allumé à l'aide de la touche ☼ de la télécommande IR ou en actionnant la touche externe (touche – courant de travail – à raccordement de phase N), qui est reliée à la borne «S» du détecteur **(fig. 5.2)**. L'éclairage peut à tout moment être éteint à l'aide de la touche ☼ de la télécommande IR ou en actionnant la touche externe. L'éclairage reste éteint ou allumé, tant que le détecteur ne détecte un nouveau mouvement. Après la détection du dernier mouvement, le détecteur revient au mode de réglage précédent uniquement après le délai de retard.

5 • REGLAGE PAR LES ELEMENTS MANUEL

Le réglage manuel est possible uniquement lorsque le sélecteur de mode (fig. 6c) est positionné sur le symbole « ✎ » main.

- **Régleur : Délai de retard = éclairage (fig. 6a)**
  On peut régler un délai entre 15 s et 30 min
  TEST : Si la flèche est dirigée sur **«TEST»**, le «mode de test» est sélectionné, cela signifie :
    - que la valeur de luminosité est désactivée.
    - ainsi que l'éclairage raccordé, s'ALLUME par implusion sur un rythme d'1 s, et s'ETEINT 2 s.

  ⎍ : Si la flèche est dirigée sur ⎍ , la sélection est «Impulsion brève», cela signifie :
    - que le détecteur réagit aux mouvements ainsi qu'à la valeur de luminosité ambiante réglée.
    - dès que le détecteur à déclenché en raison d'un mouvement, la **DEL rouge** s'allume ainsi que l'éclairage raccordé pendant 1 s, et s'éteint 9 s.

- **Régleur : Valeur de luminosité LUX = éclairage (fig. 6b)**
  La valeur de luminosité peut être réglée entre 5 et 2000 Lux

  ☾ : La valeur de luminosité est 5 Lux

  ☀ : Mode jour/nuit

  Pour simplifier la graduation est effectuée suivant des plages d'application :
  - Plages de seuil = 1 - 2 (40 - 200 Lux)
  - Plages de travail = 2 - 3 (200 - 600 Lux)
  - Activités avec grands besoins de lumière = > 3 (> 600 Lux)

⚠ **REMARQUE : Si en tournant le régleur de LUX (en partant du symbole Lune) on atteint la valeur de luminosité ambiante, cela sera signalé par l'allumage de la DEL rouge (la DEL sert donc d'aide au réglage). La DEL s'éteint automatiquement après 30 s.**

6 • REGLAGES PAR TELECOMMANDE

⚠ **REMARQUE : Pour pouvoir utiliser la télécommande Mobil-PDi/MDi, le sélecteur de mode doit être positionné sur « RC)))) » (fig. 6c). Si le sélecteur de mode se trouve sur « RC)))) » et qu'aucun paramètre n'a été modifié par la télécommande, l'appareil travaille suivant le programme d'usine.**

Toutes les saisies faites par télécommande sont mémorisées définitivement. En cas de panne de courant les valeurs restent mémorisées. A l'aide de la télécommande Mobil-PDi/MDi **(fig. 7)** on peut effectuer les réglages confortablement au sol sans besoin d'échelle ou d'outil. Pour une réception optimale il faut diriger la télécommande vers le détecteur de mouvement pendant la programmation. Veuillez noter qu'en cas de rayonnement solaire direct, la portée standard d'environ 6 m peut être fortement réduite en raison de la proportion d'infrarouges dans la lumière du soleil.

Touche	Description de la fonction
	Réception de signal : - La **DEL rouge** clignote 2 s.→ Le signal de la télécommande a été reçu. - La **DEL rouge** jette 2 éclairs brefs. → Le signal de la télécommande n'a pas été compris.
🔒	**Blocage du mode de programmation** En actionnant cette touche on arrête le mode de programmation. Le détecteur réagit maintenant automatiquement en fonction des paramètres réglés. ⚠ **REMARQUE : lorsque le mode de programmation est verrouillé, seules les touches ALLUMAGE/ EXTINCTION DE L'ÉCLAIRAGE ☼, RESET ⏮ et TEST (T) sont accessibles. Les autres sont verrouillées.**
🔓	**Ouvrir le mode de programmation** En actionnant cette touche on active le mode de programmation. 1. L'éclairage raccordé est ÉTEINT. - Actionner la touche 🔓, l'éclairage commute en MARCHE/ARRET. La **DEL rouge** est allumée en permanence, tant que le détecteur se trouve en mode de programmation. 2. L'éclairage raccordé est ALLUMÉ. - Actionner la touche 🔓, l'éclairage commute à l'ARRET. La **DEL rouge** est allumée en permanence, tant que le détecteur se trouve en mode de programmation. ⚠ **Remarque : Si le mode de programmation n'est pas arrêté en actionnant la touche 🔒, le détecteur arrête automatiquement le mode de programmation 10 min après la dernière activation d'une touche. En mode programmation le détecteur ne réagit pas aux mouvements.**
👁	**Lecture de la luminosité ambiante actuelle comme valeur de mise en arche/d'arrêt de l'éclairage.** • **La plage de valeur de luminosité ambiante actuelle (entre 5 et 2000 Lux) peut être lue comme valeur de seuil de commutation.** **Remarque :** appuyez sur 👁 en mode de programmation. Un clignotement rapide de la **DEL rouge** signifie que la valeur de luminosité ambiante actuelle est trop élevée (> 2000 Lux) ou trop faible (< 5 Lux), c'est-à-dire que la valeur de luminosité actuelle ne peut pas être lue. • **Lecture du rapport de luminosité actuelle comme valeur de mise en marche (quand l'éclairage est éteint).** Méthode de saisie : lorsque la luminosité ambiante (valeur en lux) souhaitée est atteinte, passez en mode de programmation et appuyez sur 👁 . Confirmation du signal reçu : l'éclairage raccordé se met en MARCHE 2 s et la **DEL rouge** clignote lentement. Quand l'opération de lecture se termine avec succès, l'éclairage s'ETEINT et la **DEL rouge** est allumée en continu.
	Lors de la confirmation avec les touches Valeur de luminosité LUX le signal sera confirmé de la sorte : 1. L'éclairage raccordé est ARRÊTÉ. - Actionner la touche, l'éclairage commute en MARCHE/ARRET. La **DEL rouge** clignote 2 s. 2. L'éclairage raccordé est en MARCHE. - Actionner la touche, l'éclairage commute en ARRET/MARCHE. La **DEL rouge** clignote 2 s.
10 LUX 2000 LUX	**Seuil de mise en marche fixe (10 Lux 2000 Lux)**
Champ de touches c1	**Lors de la confirmation avec les touches valeur de délai et Test pour canal = éclairage, le signal sera confirmé de la sorte :** 1. L'éclairage raccordé est ARRÊTÉ. - Actionner la touche, l'éclairage commute en MARCHE/ARRET. La **DEL rouge** clignote 2 s. 2. L'éclairage raccordé est en MARCHE. - Actionner la touche, l'éclairage commute en ARRET/MARCHE. La **DEL rouge** clignote 2 s.
⎍ PULSE	**Impulsion brève :** Le détecteur réagit aux mouvements ainsi qu'à la valeur de luminosité ambiante réglée. Dès que le détecteur à déclenché en raison d'un mouvement, la **DEL rouge** s'allume ainsi que l'éclairage raccordé pendant 1 s, et s'éteint 9 s.
1min 15min	**Délai de retard fixe (1 min - 15 min)**
T TEST	**Mode de Test :** La valeur de luminosité est désactivée. Dès que le détecteur à déclenché en raison d'un mouvement, la **DEL rouge** clignote ainsi que l'éclairage raccordé 1 s en MARCHE et s'ETEINT 2 s. ⚠ **Remarque : On quitte le mode de test en actionnant une nouvelle fois la touche «(T)».**
☼ ON/OFF	**Eclairage MARCHE/ARRET** En actionnant ☼ on peut mettre à tout moment l'éclairage en marche, s'il était éteint. En répétant l'opération on peut arrêter l'éclairage. (voir la section «Commande d'éclairage manuelle» description de fonction).
⏮ RESET	**Réinitialisation** • En mode programmation, un appui sur ⏮ permet de supprimer les informations stockées dans la mémoire EEPROM. Le détecteur fonctionne alors conformément aux réglages effectués sur l'appareil. • Lorsque le mode programmation est fermé, l'éclairage peut être éteint via la touche ⏮ et le détecteur bascule vers le mode préalablement défini.
ON/OFF	**ACTIVATION/DÉSACTIVATION DE LA DEL** En mode de programmation, un appui sur la touche ON/OFF permet d'activer et de désactiver la **DEL rouge**. **L'éclairage confirme la réception du signal de la façon suivante :** 1. Le luminaire raccordé est ÉTEINT. - Appui sur la touche ON/OFF = allumage puis EXTINCTION de L'ÉCLAIRAGE. 2. Le luminaire raccordé est ALLUMÉ. - Appui sur la touche ON/OFF = extinction puis ALLUMAGE de L'ÉCLAIRAGE. **Désactiver la DEL :** - Appuyez sur la touche ON/OFF. La **DEL rouge** s'éteint pendant 2 secondes. Elle est à présent désactivée et ne s'allume que lors de la mise en marche de l'appareil et en mode de programmation, pour confirmer les réglages. **Activer la DEL :** - Appuyez sur la touche ON/OFF. La **DEL rouge** clignote pendant 2 secondes. Elle est de nouveau active en mode fonctionnement.
4h ON/OFF	**Activation/Désactivation permanente de l'éclairage pendant 4 heures sur le canal 1 = éclairage** Lorsque l'éclairage est inactif, vous pouvez à tout moment appuyer sur la touche ☼ pour l'activer pendant 4 heures. Et si vous appuyez une seconde fois sur cette touche, vous désactiverez totalement l'éclairage pour une durée de 4 heures. Une fois les 4 heures écoulées, le détecteur retourne automatiquement au mode de fonctionnement précédemment sélectionné. L'activation/désactivation permanente de l'éclairage pendant 4 heures peut être interrompue avant son terme au moyen de la touche ⏮. ⚠ **Remarque : lorsque cette fonction est activée, le détecteur ne réagit plus aux mouvements et ne tient plus compte de la luminosité.**

7 • COLORIS

Le modèle standard est de couleur blanche. L'abat-jour **(fig. 8a)** et l'anneau design **(fig. 8b)** sont amovibles et peuvent être laqués selon les souhaits du client ou être remplacés par un kit argenté (en option).

8 • CAPUCHON

Le capuchon fourni **(fig. 8c)** (demi-coque) permet de masquer certaines zones de détection.

9 • CONSEILS PRATIQUES

Incident	Cause
L'éclairage ne s'ALLUME pas ou s'ÉTEINT en cas d'absence ou d'obscurité	- Valeur de luminosité réglée trop faible - Eclairage éteint en manuel - Personne dans la zone de détection - Un obstacle gêne la détection - Délai de retard réglé trop court
L'éclairage commute malgré suffisamment de luminosité en cas d'absence	- Valeur de luminosité réglée trop élevée - Eclairage a été mis en marche auparavant en manuel - Détecteur en mode de test
L'éclairage ne s'ÉTEINT plus ou se met spontanément en marche en cas d'absence	- Attendre le délai de retard - Source thermique parasite dans la zone de détection : Ventilateur thermique, ampoule/projecteur halogène, objets mobiles (par exemple rideaux à une fenêtre ouverte), tension (relais EVG) pas antiparasités
Touche ne fonctionne pas	- Appareil encore en phase de démarrage ou utilisation d'une touche lumineuse sans raccordement à la phase neutre - Touche non raccordée à la borne «S»
Dans la phase de réchauffement la lampe s'ALLUME et s'ETEINT en permanence	- Trop de lumière électrique désorganise le détecteur - Augmenter la valeur de luminosité ou déplacer le détecteur
L'appareil de réagit pas	- Vérifier la tension secteur

10 • ESYLUX - GARANTIE DU CONSTRUCTEUR

Les produits ESYLUX sont fabriqués avec le plus grand soin et testés selon les normes en vigueur. Le garant, ESYLUX Deutschland GmbH, Case postale 1840, D-22908 Ahrensburg (pour l'Allemagne) ou le distributeur de la marque dans votre pays (vous trouverez toutes les informations nécessaires à ce sujet sur le site www.esylux.com) garantit les appareils ESYLUX contre les défauts de fabrication et de matériaux pour une durée de 3 ans à partir de la date d'achat. Cette garantie est indépendante de vos droits légaux vis-à-vis du vendeur de l'appareil. L'usure naturelle, les modifications de l'appareil dues à son milieu d'installation et les dommages résultant de son transport n'entrent pas dans le cadre de la garantie. De même, ne sont pas couverts les défauts dus au non-respect des instructions de montage et d'entretien et/ou à une installation inappropriée. Sont également exclues de la garantie les batteries, sources lumineuses et piles fournies avec l'appareil. La procédure de garantie ne pourra être enclenchée que sur présentation d'un appareil non modifié après constatation du défaut, ainsi que d'un ticket de caisse valable, accompagnés d'une courte description de l'anomalie constatée et expédié au garant dans un emballage approprié et suffisamment affranchi.
Si le recours en garantie s'avère justifié, le garant peut décider soit de réparer, soit de remplacer l'appareil dans les meilleurs délais. La garantie ne comprend aucun autre recours. Le garant n'est notamment pas responsable de tout dommage causé par un défaut de l'appareil. Si le recours de garantie s'avère injustifié (par exemple, si la garantie a expiré ou si le défaut constaté n'est pas couvert par celle-ci), le garant tentera de réparer l'appareil au meilleur coût.

NL • BEWEGINGSMELDER
DK • BEVÆGELSESMELDER
SE • RÖRELSEDETEKTOR

MA00548300

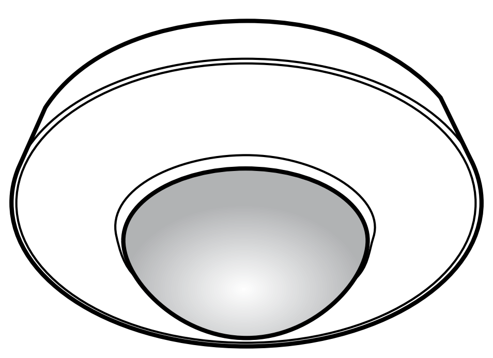

● MD 360i/24

ESYLUX

www.esylux.com

ABB. • FIG. • РИС. 1

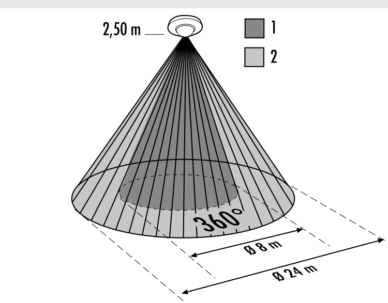

ABB. • FIG. • РИС. 4

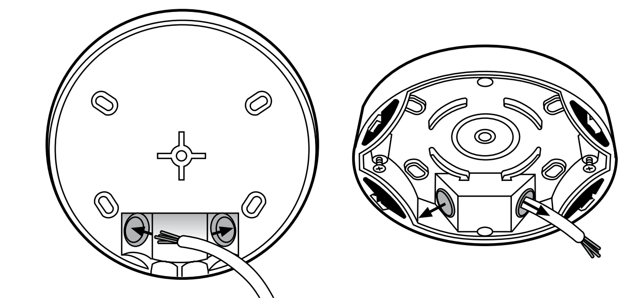

ABB. • FIG. • РИС. 2

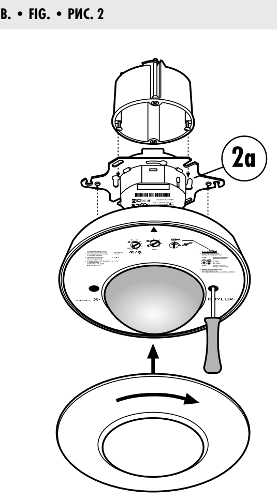

ABB. • FIG. • РИС. 3

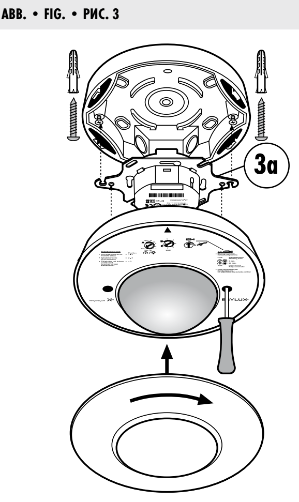

ABB. • FIG. • РИС. 5

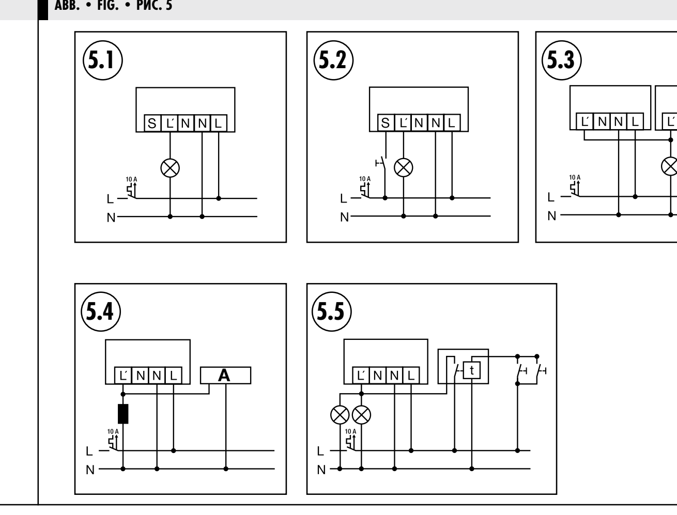

ABB. • FIG. • РИС. 6

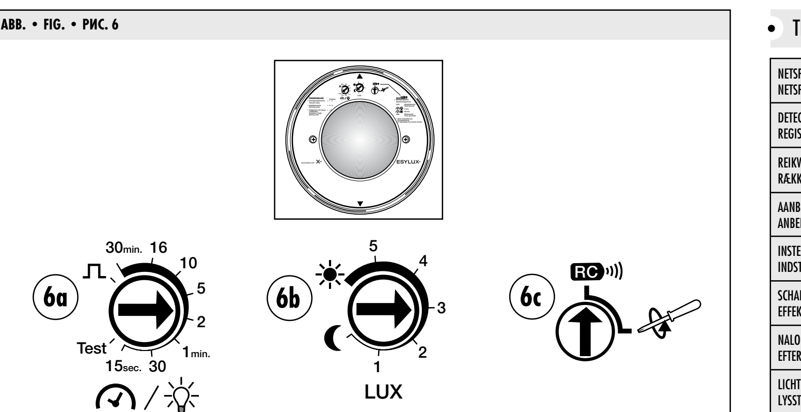

ABB. • FIG. • РИС. 7

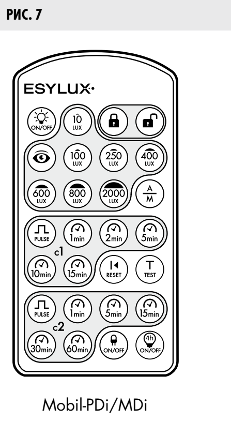

Mobil-PDi/MDi

ABB. • FIG. • РИС. 8

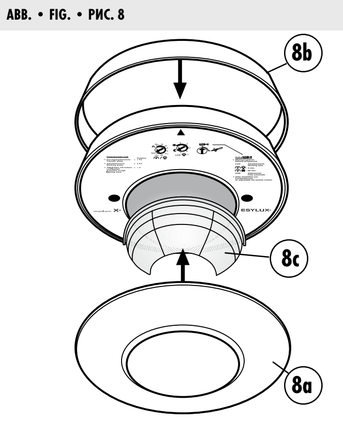

• TECHNISCHE GEGEVENS • TEKNISKE DATA • TEKNISKA UPPGIFTER

NETSPANNING NETSPÆNDING	230 V ~ 50 Hz	NÄTSPÄNNING
DETECTIEZONE REGISTRERINGSOMRÅDE	360°	AVKÄNNINGSVINKEL
REIKWIJDTE RÆKKEVIDDE	ca. 24 m diameter bij een montagehoogte van ca. 2,50 m ca. 24 m i diameter ved en monteringshøjde på ca. 2,50 m ca 24 m i diameter vid en monteringshöjd av ca 2,50 m	RÄCKVIDD
AANBEVOLEN MONTAGEHOOGTE ANBEFALET MONTAGEHØJDE	2,50 m - 3 m	REK. MONTERINGSHÖJD
INSTELLINGEN INDSTILLINGER	mechanisch via instelregelaar, elektronisch met infrarood-afstandsbediening (toebehoor) mekanisk via indstillingsregulator, elektronisk med infrarød-fjernbetjening (tilbehør) manuellt via inställningsreglage, Elektroniskt med IR-fjärrkontroll (tillbehör)	INSTÄLLNINGAR
SCHAKELVERMOGEN EFFEKT	max. inschakelstroom 450 A/200 µs maks. tilkoblingsstrøm 450 A/200 µs 230 V ~ 50 Hz, 2300 W/10 A (cos φ = 1), 1150 VA/5 A (cos φ = 0,5) EVG: 30 x (1 x 18 W), 20 x (2 x 18 W), 25 x (1 x 36 W), 15 x (2 x 36 W), 20 x (1 x 58 W), 10 x (2 x 58 W) max. tillkopplingsström 450 A/200 µs	KOPPLINGSEFFEKT
NALOOPTIJD EFTERLØBSTID	impuls/ca. 15 s - 30 min impuls/ca. 15 sek. - 30 min. impuls/ca 15 sek. - 30 min.	EFTERGÅNGSTID
LICHTWAARDE LYSSTYRKE	5 - 2000 Lux	LJUSSTYRKA
LICHTMETING LYSMÅLING	menglicht blandingslys i blandljus	LJUSMÄTNING
TOETSINGANG FØLERINDGANG	ja ja	KNAPPINGÅNG
ISOLATIEKLASSE BESKYTTELSESTYPE	IP 20 bij inbouwmontage, IP 54 met opbouwcontactdoos (toebehoor) IP 20 als UP-version (UP = under puds), IP 54 med AP-dåse (tilbehør) IP 20 som infälld version, IP 54 med utanpåliggande dosa (tillbehör)	KAPSLINGSKLASS
BESCHERMKLASSE BESKYTTELSESKLASSE	II	SKYDDSKLASS
BEDRIJFSTEMPERATUURBEREIK DRIFTSTEMPERATUROMRÅDE	-25 °C…+55° C	DRIFTTEMPERATUROMRÅDE
BEHUIZING HUS	UV-gestabiliseerd polycarbonaat UV-stabiliseret polykarbonat UV-stabiliserad polykarbonat	STOMME
AFMETINGEN CA. MÅL CA.	inbouwmontage: Ø 140 mm, hoogte 60 mm UP-version: Ø 140 mm, højde 60 mm infälld version: Ø 140 mm, höjd 60 mm	MÅTT CA
KLEUR FARVE	wit, ongeveer RAL 9010 hvid, lignende RAL 9010 vit, liknande RAL 9010	FÄRG

Technische en optische wijzigingen voorbehouden. Actuele informatie over dit product kunt u vinden op de website van ESYLUX. • Der tages forbehold for tekniske og optiske ændringer. Du kan altid finde aktuelle informationer om produktet på ESYLUX hjemmesiden. • Vi förbehåller oss rätten till tekniska och utseendemässiga ändringar. Aktuell produktinformation hittar du alltid på ESYLUX hemsida.

NL • BEWEGINGSMELDER

Wij feliciteren u met de aankoop van dit ESYLUX kwaliteitsproduct. Voor een goede werking van het product dient u deze montage-/bedieningshandleiding zorgvuldig door te lezen en te bewaren, om later na te kunnen lezen.

1 • VEILIGHEIDSINSTRUCTIES

LET OP: Werkzaamheden aan elektrische systemen mogen uitsluitend door gekwalificeerd vakpersoneel uitgevoerd worden conform de geldende installatievoorschriften/-normen. Voor montage van het product de netspanning uitschakelen.

μ =Contactopening < 1,2 mm

Het apparaat moet aan de kant van de ingang met een installatieautomaat van 10 A beveiligd zijn (fig. 5).

Het product is alleen bestemd voor normaal gebruik (volgens de gebruiksaanwijzing). Aanpassingen of toevoegingen zijn niet toegestaan. Dan vervalt elk recht op garantie. U dient het apparaat onmiddellijk na het uitpakken op beschadigingen te controleren. Bij beschadiging mag het apparaat in geen geval in gebruik genomen worden.
Wanneer aannemelijk is dat veilig gebruik niet gewaarborgd kan worden, dient u het apparaat direct buiten gebruik te stellen en onbedoeld gebruik ervan te voorkomen.

OPMERKING: Dit apparaat mag niet samen met ander huishoudelijk afval worden weggegooid. Afgedankte elektrische en elektronische apparaten dienen volgens de wettelijke voorschriften te worden afgevoerd. Neem voor meer informatie contact op met uw gemeente.

2 • BESCHRIJVING

De ESYLUX MD 360i/24 is een veelzijdige bewegingsmelder met 360° detectiehoek en grote reikwijdte tot 24 m diameter en is voor plafondmontage bestemd. Duidelijk minder energiekosten door op uw behoeften afgestemd schakelen van de verlichting.

3 • INSTALLATIE / MONTAGE / AANSLUITING

- De aanbevolen montagehoogte bedraagt 2,50 - 3 m. Stijgt de montagehoogte, stijgt ook de reikwijdte, maar daalt de gevoeligheid. Optimaal voor het activeren zijn bewegingen dwars ten opzichte van de melder. Bij een directe en frontale benadering is het voor de melder moeilijker een beweging te herkennen met het gevolg dat de reikwijdte duidelijk kleiner is.
- Plaats de melder in functie van de ruimtelijke omstandigheden en vereisten **(fig. 1 (1) frontaal op melder (2) dwars op melder)**.
- Monteer het product nooit zonder eerst de netspanning te onderbreken. De MD 360i/24 is in de standaarduitvoering voor inbouwmontage gedacht **(fig. 2)**. Netvoeding **(Powerbox fig. 2a)** volgens aansluitschema **(fig. 5)** aansluiten en in de inbouwcontactdoos bevestigen.
  - **(5.1) Standaardwerking**
  - **(5.2) Standaardwerking met bijkomende aansturing door een drukknop**
  - **(5.3) Parallelwerking van max. 8 toestellen**
  - **(5.4) Bij schakeling van inductoren kan het gebruik van een doofschakeling (A) noodzakelijk zijn.**
  - **(5.5) Parallelschakeling en automatische trapverlichting**
- De opbouwmontage vereist een opbouwcontactdoos (toebehoor) **(fig. 4)**. Opbouwcontactdoos met geschikte pluggen en schroeven goed aan het plafond bevestigen **(fig. 3)**. Netvoeding **(Powerbox fig. 3a)** volgens aansluitschema **(fig. 5)** aansluiten en door aanhalen van de beide schroeven in de opbouwcontactdoos bevestigen **(fig. 3)**.
- Sensorgedeelte door lichte druk op de netvoeding opsteken en beide schroeven aanhalen.

4 • INGEBRUIKSTELLING

Bij levering is de melder op fabrieksprogramma/afstandsbediening afgesteld en is daardoor klaar voor gebruik. Individuele instellingen kunt u met de afstandsbediening **(fig. 7)** of door overhalen van de keuzeschakelaar **(fig. 6c)** handmatig met de instelelementen **(fig. 6a - 6c)** eenvoudig doorvoeren. Bedieningsfouten zijn daardoor uitgesloten.

- **Modusschakelaar (fig. 6c)**
  Staat de pijl op „ ✍ “, functioneert de melder door middel van de instelelementen.
  Staat de pijl op „ RC))) “, functioneert de melder als volgt:
  a) Nog geen waarden met de afstandsbediening ingevoerd = volgens de instellingen van het fabrieksprogramma.

- **Fabrieksprogramma**
  Lux-waarde: doorgangszone (ca. 100 lux)
  Tijdinstelling: 5 min

  b) Volgens de met de IR-afstandsbediening gemaakte instellingen.

- **Zet de netspanning aan**
  Een initialisatiefase (opwarmen) van ca. 60 s begint.
  De **rode LED** signaleert de toestand van het **kanaal** = verlichting.
  De **rode LED** knippert langzaam (f = 1 Hz) = EEPROM is leeg.
  De **rode LED** knippert snel (f = 4 Hz) = EEPROM heeft met de afstandsbediening ingestelde gegevens opgeslagen. De aangesloten verlichting is aan.

- **LED-indicatie na het opwarmen**
  Het omgevingslicht ligt onder de ingestelde lichtwaarde → daarna is de LED als verklikkerlampje voor de bewegingsdetectie actief = 2 x kort flitsen per waargenomen beweging **(rode LED)**. De aangesloten verlichting is aan.

  Het omgevingslicht ligt boven de ingestelde lichtwaarde → de **rode LED** is uit. Geen indicatie van de bewegingsdetectie. De aangesloten verlichting is uit.

OPMERKING: Het rode lampje brandt in bedrijfsmodus alleen, als het van tevoren niet is gedeactiveerd via de functie LED ON/OFF op de afstandsbediening (zie punt 6). Het lampje brandt dan alleen nog in de opwarmfase en als instellingen in de programmeermodus met de afstandsbediening worden bevestigd.

4.1 Gebruik

De verlichting gaat automatisch aan wanneer de melder door een beweging geactiveerd wordt en het omgevingslicht onder de ingestelde lichtwaarde ligt.
Worden geen bewegingen waargenomen en is de ingestelde nalooptijd verstreken, gaat het licht automatisch uit.

4.2 Handmatige verlichtingssturing

Met de (ON/OFF) toets op de IR-afstandsbediening of met de externe toets (toets – arbeidsstroom – met nulleideraansluiting), die met de „S“-klem van de melder verbonden is **(fig. 5.2)**, kunt u de verlichting altijd aanzetten.
Met de (ON/OFF) toets op de IR-afstandsbediening of met de externe toets kunt u de verlichting altijd afzetten. De verlichting blijft zo lang uit of aan als de melder nog een beweging waarneemt. De melder keert na het waarnemen van de laatste beweging eerst naar de vorige instelmodus terug, nadat de nalooptijd verstreken is.

5 • AFSTELLING MET DE INSTELELEMENTEN

De handmatige instelling is enkel mogelijk indien de modusschakelaar (fig. 6c) op het handsymbool „ ✍ “ staat.

- **Regelaar: nalooptijd = verlichting (fig. 6a)**
  De tijd kan tussen 15 s en 30 min gekozen worden.
  TEST: Staat de pijl op **„TEST“**, is de „testmodus“ geselecteerd, d.w.z.:
  - De lichtwaarde is gedeactiveerd.
  - Zodra de melder door een beweging geactiveerd wordt, gaan de **rode LED** en de aangesloten verlichting afwisselend 1 s AAN en 2 s UIT.

  ⎍ : Staat de pijl op ⎍ , is „korte impuls“ geselecteerd, d.w.z.:
  - De melder reageert op beweging en op de ingestelde waarde van het omgevingslicht.
  - Zodra de melder door een beweging geactiveerd wordt, gaan de **rode LED** en de verlichting gedurende 1 s aan en vervolgens gedurende 9 s uit.

- **Regelaar: lichtwaarde LUX = verlichting (fig. 6b)**
  De lichtwaarden kunnen tussen 5 lux en 2000 lux gekozen worden.

  ☾ : de lichtwaarde bedraagt ca. 5 lux.

  ☀ : dag-/nachtwerking

  Gemakshalve is de schaalaanduiding in toepassingsgebieden ingedeeld:
  - Doorgangszones = 1 - 2 (40 - 200 lux)
  - Werkplekken = 2 - 3 (200 - 600 lux)
  - Activiteiten met behoefte aan veel licht = > 3 (> 600 lux)

OPMERKING: bereikt u door het draaien van de LUX-regelaar (beginnend bij het maansymbool) de actuele waarde van het omgevingslicht, gaat de rode LED aan (LED als instelhulp). De LED gaat na 30 s automatisch weer uit.

6 • AFSTELLING MET DE AFSTANDSBEDIENING

OPMERKING: om de afstandsbediening Mobil Pdi/MDi te kunnen gebruiken, moet de modusschakelaar op „ RC))) “ staan (fig. 6c). Staat de keuzeschakelaar op „ RC))) “ en hebt u nog geen parameters met de afstandsbediening ingevoerd, gebruikt het toestel het vast ingestelde fabrieksprogramma.

De met de afstandsbediening ingevoerde waarden blijven opgeslagen. De waarden gaan ook bij stroomuitval niet verloren. Met de afstandsbediening Mobil PDi/MDi **(fig. 7)** kunt u de instellingen zonder ladder of gereedschap comfortabel vanaf de begane grond programmeren. Richt de afstandsbediening tijdens het programmeren direct op de bewegingsmelder zodat een optimale ontvangst gewaarborgd is. Houd er rekening mee dat directe zonnestraling de standaardreikwijdte van ca. 6 m door het infraroodgehalte van het zonlicht sterk kan beperken.

Toets	Functiebeschrijving
	Signaalontvangst: - De **rode LED** knippert gedurende 2 s. → Het signaal van de afstandsbediening werd verstaan. - De **rode LED** flitst 2 x kort. → Het signaal van de afstandsbediening werd niet verstaan.
🔒	**Programmeermodus deactiveren** Druk deze toets om de programmeermodus af te sluiten. De melder reageert nu automatisch volgens de ingestelde waarden. **OPMERKING: In de vergrendelde programmeermodus kunnen alleen de toetsen LICHT ON/OFF (ON/OFF), RESET (RESET) en de toets TEST (TEST) worden bediend. Alle andere toetsen zijn vergrendeld.**
🔓	**Programmeermodus oproepen** Druk deze toets om de programmeermodus op te roepen. 1. De aangesloten verlichting is UIT. - Druk op toets (🔓), de verlichting gaat AAN/UIT. De **rode LED** blijft aan zolang de melder zich in programmeermodus bevindt. 2. De aangesloten verlichting is AAN. - Druk op toets (🔓), de verlichting gaat UIT. De **rode LED** blijft aan zolang de melder zich in programmeermodus bevindt. **Opmerking: Sluit u de programmeermodus niet met de toets (🔒) af, beëindigt de melder de programmeermodus automatisch 10 min nadat u de laatste toets hebt ingedrukt. De melder reageert tijdens de programmeermodus niet op bewegingen.**
👁	**Inlezen van het actuele omgevingslicht als in-/uitschakelwaarde voor de verlichting.** • **De waarde van het actuele omgevingslicht (bereik tussen 5 - 2000 lux) kan als schakelwaarde ingelezen worden.** **NB:** Druk in de programmeermodus op (👁). Knippert de **rode LED** snel, is de actuele waarde van het omgevingslicht te hoog (> 2000 lux) of te laag (< 5 lux), d.w.z. de actuele waarde van het omgevingslicht kan niet worden ingelezen. • **Actuele lichtverhoudingen als inschakelwaarde inlezen (wanneer de verlichting uitgeschakeld is)** Inleesmethode: als de gewenste waarde voor omgevingslicht bereikt is, drukt u in de programmeermodus op (👁). Bevestigen van het ontvangen signaal: aangesloten verlichting gaat 2 s AAN en de **rode LED** knippert langzaam. Is de inleesprocedure met succes afgesloten, gaat de verlichting UIT en de **rode LED** brandt weer ononderbroken.
	Drukt u op de toetsen lichtwaarde LUX wordt het signaal als volgt bevestigd: 1. De aangesloten verlichting is UIT. - Druk op de toets, de verlichting gaat AAN/UIT. De **rode LED** knippert gedurende 2 s. 2. De aangesloten verlichting is AAN. - Druk op de toets, de verlichting gaat UIT/AAN. De **rode LED** knippert gedurende 2 s.
10 LUX 2000 LUX	**Vaste inschakelwaarde (10 lux - 2000 lux)**
Toetsenblok c1	**Drukt u op de toetsen tijdwaarden en test voor kanaal = verlichting, wordt het signaal als volgt bevestigd:** 1. De aangesloten verlichting is UIT. - Druk op de toets, de verlichting gaat AAN/UIT. De **rode LED** knippert gedurende 2 s. 2. De aangesloten verlichting is AAN. - Druk op de toets, de verlichting gaat UIT/AAN. De **rode LED** knippert gedurende 2 s.
PULSE	**Korte impuls:** de melder reageert op beweging en op de voor het omgevingslicht ingestelde waarde. Zodra de melder door een beweging geactiveerd wordt, gaan de **rode LED** en de verlichting gedurende 1 s aan en vervolgens gedurende 9 s uit.
1min 15min	**Vaste nalooptijd (1 min - 15 min)**
T TEST	**Testmodus:** De lichtwaarde is gedeactiveerd. Zodra de melder door een beweging geactiveerd wordt, gaan de **rode LED** en de aangesloten verlichting al knipperend 1 s AAN en 2 s UIT. **Opmerking: Druk nogmaals op de toets „(TEST)“ om de testmodus te verlaten.**
ON/OFF	**Verlichting ON/OFF** U kunt een verlichting die uit is op ieder ogenblik met de (ON/OFF) toets aanzetten. Druk opnieuw op de toets om de verlichting weer uit te schakelen. (Zie sectie „Handmatige verlichtingssturing“ in de functiebeschrijving)).
RESET	**Reset** • Door het indrukken van (RESET) in de programmeermodus wordt de informatie in de EEPROM gewist en werkt de sensor volgens het fabrieksprogramma. • Door het indrukken van (RESET) in de vergrendelde programmeermodus schakelt de verlichting uit en komt de sensor in de ingestelde modus.
ON/OFF	**LED ON/OFF** In de programmeermodus kunt u met toets (ON/OFF) het **rode LED** (de)activeren. **Het signaal wordt ook door de verlichting bevestigd:** 1. De aangesloten verlichting is UIT. - Druk op de toets (ON/OFF) en de verlichting schakelt AAN/UIT. 2. De aangesloten verlichting is AAN. - Druk op de toets (ON/OFF) en de verlichting schakelt UIT/AAN. **Functie: LED deactiveren:** - Druk op de toets (ON/OFF) Het **rode LED** gaat twee seconden uit. De **LED** is nu gedeactiveerd en werkt alleen nog in de opwarmfase en als instellingen in de programmeermodus met de afstandsbediening worden bevestigd. **Functie: LED activeren:** - Druk op de toets (ON/OFF). Het **rode LED** knippert twee seconden. De **LED** is nu weer geactiveerd.
4h ON/OFF	**Continulicht 4h ON/OFF voor kanaal 1 = verlichting** Met behulp van de toets (4h ON/OFF) kan de verlichting 4 uur lang ingeschakeld worden, indien de verlichting UIT was. Als u nogmaals op deze toets drukt, kan de verlichting 4 uur lang worden uitgeschakeld. Na afloop van de 4 uur keert de melder terug naar de ingestelde bedrijfsmodus. Met behulp van de toets (RESET) kunt u de functie **4h ON/OFF** annuleren voordat de 4 uur verstreken zijn. **Opmerking: De melder reageert bij activering van de functie 4h ON/OFF niet meer op bewegingen en wordt niet geregeld door de lichtwaarde!**

7 • KLEUREN

De standaarduitvoering is wit. De afschermkap **(fig. 8a)** en de designring **(fig. 8b)** kunnen verwijderd en in de door de klant gewenste kleur gelakt of door een zilveren afdekset (toebehoor) vervangen worden.

8 • LENSMASKER

Met het meegeleverde lensmasker **(fig. 8c)** (halve schaal) kunnen detectiegebieden gericht worden afgeschermd.

9 • PRAKTISCHE TIPS

Storing	Oorzaak
Verlichting gaat niet AAN of gaat bij beweging of als het donker wordt UIT	- Lichtwaarde te laag ingesteld - Verlichting werd handmatig uitgeschakeld. - Persoon niet in de detectiezone - Hindernis(sen) stoort/storen detectie. - Nalooptijd te kort ingesteld.
Verlichting gaat ondanks voldoende helderheid bij beweging aan.	- Lichtwaarde te hoog ingesteld - Verlichting werd kort voordien handmatig aangezet. - Melder in testmodus
Verlichting gaat niet UIT of gaat zonder beweging spontaan AAN.	- Nalooptijd afwachten - Thermische storingsbronnen in de detectiezone: convector, gloeilamp/halogeenschijnwerper, bewegende objecten (bijv. gordijnen van geopende vensters), belasting (elektronisch voorschakelapparaat, relais) niet ontstoord
Toets functioneert niet	- Toestel nog in de startfase of lichtknop zonder nulleideraansluiting gebruikt - Toets niet aan „S“-klem aangesloten
Licht gaat in opwarmfase voortdurend AAN en UIT	- Te veel kunstlicht valt op de melder. - Lichtwaarde verhogen of melder verplaatsen.
Toestel reageert niet	- Netspanning controleren

10 • ESYLUX FABRIEKSGARANTIE

ESYLUX producten zijn volgens de geldende voorschriften gecontroleerd en met de grootste zorg vervaardigd. De garantiegever, ESYLUX Deutschland GmbH, Postfach 1840, D-22908 Ahrensburg (voor Duitsland) of de verantwoordelijke ESYLUX distributeur in uw land (een volledig overzicht kunt u vinden op www.esylux.com), geeft drie jaar garantie op fabricage- en materiaalfouten van ESYLUX apparaten, gerekend vanaf de fabricagedatum. Deze garantie staat los van uw wettelijke rechten tegenover de verkoper van het apparaat. De garantie omvat geen normale slijtage, verandering door omgevingsinvloeden of transportschade, noch schade ontstaan als gevolg van het niet in acht nemen van de handleiding en/of de onderhoudsinstructies en/of als gevolg van ondeskundige installatie. Meegeleverde batterijen, lampen en accu's vallen buiten de garantie. De garantie kan enkel verleend worden indien het ongewijzigde apparaat met de kassabon direct na vaststelling van het gebrek voldoende gefrankeerd en verpakt aan de garantiegever wordt geretourneerd, vergezeld van een korte schriftelijke beschrijving van de fout. Bij een terechte garantieclaim zal de garantiegever het apparaat naar eigen keuze repareren of vervangen binnen een redelijke termijn. Alle andere schadeclaims zijn uitgesloten. In het bijzonder is de garantiegever niet aansprakelijk voor schade veroorzaakt door een gebrek aan het apparaat. Indien de garantieclaim niet terecht blijkt te zijn (bijvoorbeeld na afloop van de garantietermijn of bij buiten de garantie vallende gebreken), kan de garantiegever proberen het apparaat zo goedkoop mogelijk voor u te repareren. Hiervoor zullen kosten in rekening worden gebracht.

DK • BEVÆGELSESMELDER

Du ønskes tillykke med købet af dette kvalitetsmæssigt førsteklasses ESYLUX-produkt. For at sikre en ordentlig funktion bør du gennemlæse denne monterings-/betjeningsvejledning omhyggeligt og opbevare den for om nødvendigt at kunne slå efter.

1 • SIKKERHEDSANVISNINGER

ADVARSEL: Arbejde på elektriske systemer må kun udføres af autoriserede fagfolk under overholdelse af nationale installationsforskrifter/-standarder. For montering af produktet skal netspændingen slås fra.

μ =Kontaktåbning < 1,2 mm

Apparatet skal sikres på indgangssiden med en 10 A ledningssikkerhedsafbryder (fig. 5).

Produktet er kun beregnet til korrekt brug (som beskrevet i betjenings-vejledningen). Der må ikke foretages ændringer eller modifikationer, idet alle krav på garanti derved bortfalder. Umiddelbart efter udpakningen skal apparatet kontrolleres for beskadigelser. I tilfælde af en beskadigelse må apparatet under ingen omstændigheder tages i brug.
Når det må antages, at der ikke kan garanteres en sikker drift af apparatet, så skal det tages ud af drift med det samme og sikres mod utilsigtet drift.

BEMÆRK: Dette apparat må ikke bortskaffes med usorteret husholdningsaffald. Ejere af brugt udstyr er i henhold til loven forpligtet til at bortskaffe dette udstyr fagligt korrekt. I din kommune kan du få yderligere informationer.

2 • BESKRIVELSE

ESYLUX MD 360i/24 er en bevægelsesføler med 360° registreringsområde til loftmontage med en stor rækkevidde på op til 24 m i diameter til mange forskellige indsatsmuligheder. Behovsrigtig kobling af belysningen, og således en mærkbar forringelse af energiudgifterne.

3 • INSTALLATION / MONTAGE / TILSLUTNING

- Den anbefalede monteringshøjde er 2,50 - 3 m. Med stigende monteringshøjde bliver rækkevidden større, ømfindtligheden bliver dog mindre. Bevægelse på tværs af føleren er optimal for en aktivering. Ved en direkte og frontal tilnærmelse er det vanskeligere for føleren at erkende en bevægelse, således er rækkevidden betydelig mindre.
- Placeringen af føleren bør foretages tilsvarende de foreliggende forhold og krav **(fig. 1 (1) Frontal til føler (2) På tværs af føler)**.
- Afbryd netspændingen inden montering af produktet. MD 360i/24 er som standardudførelse beregnet til skjult montering (under puds) **(fig. 2)**.
  Tilslut strømforsyningen **(Powerbox fig. 2a)** iht. tilslutningsplanen **(fig. 5)** og fastgør den i UP-dåsen (under puds).
  - **(5.1) Standarddrift**
  - **(5.2) Standarddrift med yderligere aktivering med en føler**
  - **(5.3) Paralleldrift med max. 8 apparater**
  - **(5.4) Ved kobling af induktiviteter kan det være nødvendigt af bruge en slukkespole (A)**
  - **(5.5) Parallelkobling og trappelysautomat**
- Til montering på væggen behøves der en AP-dåse (på puds) (tilbehør) **(fig. 4)**.
  Fastgør AP-dåsen tilstrækkeligt på loftet med tilsvarende dyvler og skruer **(fig. 3)**. Tilslut strømforsyningen **(Powerbox fig. 3a)** iht. tilslutningsplanen **(fig. 5)** og fastgør den i AP-dåsen, ved at spænde de to skruer **(fig. 3)**.
- Sæt sensordelen på strømforsyningen med et let tryk og spænd de to skruer.

4 • IBRUGTAGNING

Føleren leveres med indstilling fabriksprogram/fjernbetjenbar og er således straks driftsklar. Individuelle indstillinger kan nemt foretages via fjernbetjeningen **(fig. 7)** eller manuelt via indstillingselementerne **(fig. 6a - 6c)** ved omskiftning på valgkontakten **(fig. 6c)**.
En fejlbetjening kan således udelukkes.

- **Driftsvalgkontakt (fig. 6c)**
  Står pilen på „ ✍ “, arbejder føleren afhængigt af indstillingselementerne.
  Står pilen på „ RC))) “, arbejder føleren på følgende måde:
  a) Der er endnu ikke indtastet nogen værdier via fjernbetjeningen = iht. indstillinger i fabriksprogrammet.

- **Fabriksprogram**
  Lux-værdi: Gennemgangsområde (ca. 100 Lux)
  Tidsindstilling: 5 min.

  b) Iht. de pr. IR-fjernbetjening foretagne indstillinger.

- **Tilkobling af netspænding**
  Der starter en initialiseringsfase (opvarmning) på ca. 60 sek.
  Den **røde LED** signaliserer tilstanden på **kanalen** = belysning.
  Rød LED blinker langsomt (f = 1 Hz) = EEPROM er tom.
  Rød LED blinker hurtigt (f = 4 Hz) = EEPROM har gemte data fra fjernbetjeningsindstillingen.
  Den tilsluttede belysning er tændt.

- **LED-visning efter opvarmning**
  Omgivelseslyset ligger under den forindstillede lysstyrke → derefter er LED'en aktiv som indikation for bevægelsesregistreringen = 2 x kort blink pr. registrerede bevægelse **(rød LED)**. Den tilsluttede belysning er tændt.

  Omgivelseslyset ligger over den forindstillede lysstyrke → den **røde LED** er slukket. Ingen indikation af bevægelsesregistrering. Den tilsluttede belysning er slukket.

BEMÆRKNING: Det røde LED er kun aktivt i driftstilstand, hvis ikke det inden da er blevet deaktiveret på LED'ets ON/OFF-funktion via IR-fjernbetjening (se kapitel 6). LED'et fungerer i så fald kun i opvarmningsfasen, og som kvitteringsvisning, mens IR-fjernbetjeningens programmeringstilstand er åben.

4.1 Drift

Belysningen bliver automatisk tændt, når føleren bliver aktiveret ved bevægelse og omgivelseslyset har underskredet den forindstillede lysstyrke.
Lyset slukkes automatisk hvis der ikke registreres bevægelser og hvis den forindstillede efterløbstid er udløbet.

4.2 Manuel belysningsstyring

Belysningen kan til enhver tid tændes pr. IR-fjernbetjenings knap (ON/OFF) eller ved aktivering af den eksternen føler (føler – arbejdsstrøm – med N-leder-tilslutning), der er forbundet med følerens „S“-klemme **(fig. 5.2)**.
Belysningen kan til enhver tid slukkes pr. IR-fjernbetjenings knap (ON/OFF) eller ved aktivering af den eksternen føler. Belysningen forbliver slukket hhv. tændt, så længe føleren registrerer bevægelsen. Efter registrering af den sidste bevægelse, vender føleren først tilbage til den forrige indstillingsmodus, når efterløbstiden er udløbet.

5 • INDSTILLING VIA INDSTILLINGSELLELEMENTER

Der kan kun foretages manuel indstilling, når driftsvalgkontakten (fig. 6c) står på „ ✍ “ hånd-symbolet.

- **Indstiller: Efterløbstid = belysning (fig. 6a)**
  Tiden kan indstilles mellem 15 sek. og 30 min.
  TEST: Står pilen på **„TEST“**, er der valgt „Testmodus“, dvs.:
  - Lysstyrken er deaktiveret.
  - Så snart føleren bliver aktiveret ved bevægelse, lyser den **røde LED** samt den tilsluttede belysning gentaget i 1. sek. TÆND, og 2 sek. SLUK rytme.

  ⎍ : Står pilen på ⎍ , er der valgt „Kortimpuls“, dvs.:
  - Føleren reagerer på bevægelser samt på den forindstillede omgivelseslysstyrke.
  - Så snart føleren bliver aktiveret ved bevægelse, lyser den **røde LED** og belysningen tændes i 1. sek. og slukkes derefter i 9 sek..

- **Indstiller: Lysstyrke LUX = belysning (fig. 6b)**
  Lysstyrken kan indstilles mellem 5 Lux og 2000 Lux.

  ☾ : Lysstyrken er ca. 5 Lux

  ☀ : Dag-/natdrift

  Som en lettelse er skalaen inddelt i anvendelsesområder:
  - Gennemgangsområder = 1 - 2 (40 - 200 Lux)
  - Arbejdsområder = 2 - 3 (200 - 600 Lux)
  - Arbejder med stort lysbehov = > 3 (> 600 Lux)

HENVISNING: Opnås den aktuelle omgivelseslysstyrke ved drejning på LUX-regulatoren (udgående fra månesymbolet), vises dette ved at den røde LED tænder (LED'en er således en indstillingshjælp). LED'en slukker automatisk efter 30 sek.

6 • INDSTILLING VIA FJERNBETJENING

HENVISNING: For at kunne benytte Mobil-PDi/MDi fjernbetjeningen, skal driftsvalgkontakten stilles på „ RC))) “ (fig. 6c). Står driftsvalgkontakten på „ RC))) “ og er der endnu ikke indtastet nogen parametre via fjernbetjeningen, arbejder apparatet i det forindstillede fabriksprogram.

Samtlige indtastninger via fjernbetjeningen bliver gemt permanent. Værdierne bibeholdes ved en forstyrrelse. Med Mobil-PDi/MDi fjernbetjeningen **(fig. 7)** kan du bekvemt foretage indstillinger nede fra jorden uden stige og værktøj. For en optimal modtagelse retter du fjernbetjeningen mod bevægelsesføleren under programmeringen.
Vær opmærksom på, at standardrækkevidden på ca. 6 m pga. Solens infrarødandel kan reduceres betydeligt ved direkte sollys.

Knap	Funktionsbeskrivelse
	Signalmodtagelse: - Den **røde LED** blinker i 2 sek. → Signalet fra fjernbetjeningen blev forstået. - Den **røde LED** blinker 2 x kort. → Signalet fra fjernbetjeningen blev ikke forstået.
🔒	**Spærring af programmeringsmodus** Ved tryk på denne knap bliver programmeringsmodusen afsluttet. Føleren reagerer nu automatisk tilsvarende de indstillede værdier. **BEMÆRKNING: I tilstanden „Programmeringstilstand spærret“ kan kun tasterne LYS TIL/FRA (ON/OFF), RESET (RESET) og TEST (TEST) betjenes – alle andre taster er spærrede.**
🔓	**Åbning af programmeringsmodus** Ved tryk på denne knap bliver programmeringsmodusen åbnet. 1. Den tilsluttede belysning er SLUKKET. - Tryk på (🔓) knappen, belysningen TÆNDER/SLUKKER. Den **røde LED** lyser permanent, så længe føleren befinder sig i programmeringsmodus. 2. Den tilsluttede belysning er TÆNDT. - Tryk på (🔓) knappen, belysningen SLUKKER. Den **røde LED** lyser permanent, så længe føleren befinder sig i programmeringsmodus. **Henvisning: Bliver programmeringsmodusen ikke lukket ved tryk på knappen (🔒), lukker føleren automatisk programmeringsmodusen 10 min. efter den sidste betjening af en knap. Føleren reagerer ikke på bevægelser i programmeringsmodus.**
👁	**Indlæsning af det aktuelle omgivelseslys som tænd-/slukkeværdi til belysningen.** • **Området til den aktuelle omgivelseslysstyrke (mellem 5 - 2000 Lux) kan indlæses som koblingsværdi.** **Bemærk:** Tryk på (👁) i åben programmeringstilstand. Den **røde LED** blinker hurtigt og signaliserer, at den aktuelle omgivelseslysstyrke er for høj (> 2000 Lux) eller for lav (< 5 Lux), dvs., den aktuelle omgivelseslysstyrke kan ikke indlæses. • **Indlæsning af aktuelle lysforhold som indstillingsværdi (når belysningen er slukket)** Fremgangsmåde for indlæsning: Når den ønskede omgivelseslysværdi er nået, trykker du på (👁) i åben programmeringstilstand. Kvittering af det modtagne signal: Den tilsluttede belysning TÆNDER i 2 sek. og den **røde LED** blinker langsomt. Er indlæsningsprocessen afsluttet vellykket, SLUKKER belysningen og den **røde LED** lyser igen permanent.
	Ved tryk på knapperne Lysstyrke LUX kvitteres signalet på følgende måde: 1. Den tilsluttede belysning er SLUKKET. - Tryk på knappen, belysningen TÆNDER/SLUKKER. Den **røde LED** blinker i 2 sek. 2. Den tilsluttede belysning er TÆNDT. - Tryk på knappen, belysningen SLUKKER/TÆNDER. Den **røde LED** blinker i 2 sek.
10 LUX 2000 LUX	**Fast tændeværdi (10 Lux - 2000 Lux)**
Knapfelt c1	**Ved tryk på knapperne Tidsværdi og Kanaltest = belysning, kvitteres signalet på følgende måde:** 1. Den tilsluttede belysning er SLUKKET. - Tryk på knappen, belysningen TÆNDER/SLUKKER. Den **røde LED** blinker i 2 sek. 2. Den tilsluttede belysning er TÆNDT. - Tryk på knappen, belysningen SLUKKER/TÆNDER. Den **røde LED** blinker i 2 sek.
PULSE	**Kortimpuls:** Føleren reagerer på bevægelser samt på den forindstillede omgivelseslysstyrke. Så snart føleren bliver aktiveret ved bevægelse, bliver den **røde LED** og belysningen tændt i 1. sek. og så slukket i 9 sek.
1min 15min	**Fast efterløbstid (1 min. - 15 min.)**
T TEST	**Testmodus:** Lysstyrken er deaktiveret. Så snart føleren blev aktiveret ved bevægelse, blinker den **røde LED** og den tilsluttede belysning TÆNDER i 1. sek. og SLUKKER i 2 sek. **Henvisning: Forlad testmodusen ved gentaget tryk på „(TEST)“ tasten.**
ON/OFF	**Belysning ON/OFF** Ved tryk på (ON/OFF) kan belysningen til enhver tid tændes, hvis belysningen var slukket. Gentager du dette, kan belysningen slukkes. (Se afsnit om „Manuel lysstyring“ Funktionsbeskrivelse).
RESET	**Nulstilling** • Når der trykkes på „(RESET)“, mens programmeringstilstanden er åben, slettes oplysningerne i EEPROM'en, og detektoren arbejder efter fabriksprogram-met. • Ved at trykke på „(RESET)“ i spærret programmeringstilstand slukker man for belysningen, og detektoren er i sin forudindstillede tilstand.
ON/OFF	**LED ON/OFF** Ved at trykke på tasten (ON/OFF) i åben programmeringstilstand kan det **røde LED** deaktiveres eller aktiveres. **Signalet kvitteres desuden af belysningen således:** 1. Den tilsluttede belysning er FRA. - Tryk på tasten (ON/OFF), belysningen slår TIL/FRA. 2. Den tilsluttede belysning er TIL. - Tryk på tasten (ON/OFF), belysningen slår FRA/TIL. **Funktion: deaktivering af LED:** - Tryk på tasten (ON/OFF) Det **røde LED** slukker i ca. 2 sek. Nu er **LED'** et deaktiveret og fungerer kun fortsat i opvarmningsfasen og som kvitteringsvisning i åben programmeringstilstand. **Funktion: aktivering af LED:** - Tryk på tasten (ON/OFF) Det **røde LED** blinker i ca. 2 sek. Nu er **LED'** et på ny aktivt i driftstilstand.
4h ON/OFF	**Konstantlys 4h ON/OFF til Kanal 1 = belysning** Når der trykkes på tasten (4h ON/OFF), kan belysningen til enhver tid tændes vedvarende i 4h,hvis belysningen har været SLUKKET. Når denne handling gentages, kan belysningen slukkes vedvarende i 4 h. Når de 4 h er gået, vender sensoren tilbage til den tidligere indstillede driftstilstand. Når der trykkes på tasten (RESET), kan funktionen **4h ON/OFF** afbrydes, før de 4 h er gået. **Bemærk: Ved aktivering af funktionen 4h ON/OFF reagerer sensoren ikke længere på bevægelser og styres ikke af lysstyrken!**

7 • FARVER

Standardudførelsesfarven er hvid. Afdækningsblænden **(fig. 8a)** og designringen **(fig. 8b)** er aftagelige og kan lakeres efter kundens ønske eller kan udskiftes med et sølvfarvet afdækningssæt (tilbehør).

8 • LINSEMASKE

Med den medfølgende linsemaske (halvskål) **(fig. 8c)** kan opdagelsessegmenterne afblændes målrettet.

9 • PRAKTISKE TIPS

Forstyrrelse	Årsag
Belysningen TÆNDER ikke hhv. belysningen SLUKKER ved fraværelse og mørke	- Lysstyrken er for lavt indstillet - Belysningen blev manuelt slukket - Person ikke inden for registreringsområdet - Hindring(er) forstyrrer registreringen - Efterløbstid for kort indstillet
Belysningen TÆNDER på trods af tilstrækkelig lysstyrke ved tilstedeværelse	- Lysstyrken er for højt indstillet - Belysningen for nyligt tændt manuelt - Føler i testdrift
Belysningen SLUKKER ikke hhv. belysningen TÆNDER spontant ved fraværelse	- Afvent efterløbstid - Termiske forstyrrelseskilder inden for registreringsområdet: varmeventilator, glødelampe/ halogenspot, objekter der bevæger sig (f.eks. gardiner ved åbne vinduer), belastning (EVGs relæer) ikke afskærmet.
Føler fungerer ikke	- Apparatet er stadig i startfasen eller der er anvendt en lysføler uden nulledertilslutning - Føler ikke tilsluttet „S“-klemmen
Lyset TÆNDER og SLUKKER permanent i opvarmningsfasen	- Der falder for meget kunstigt lys på føleren - Forøg lysstyrken eller flyt føleren
Apparatet reagerer ikke	- Kontrollér netspænding

10 • ESYLUX PRODUCENTGARANTI

ESYLUX produkter er afprøvet efter gældende forskrifter og fremstillet med største omhu. Garantiyderen, ESYLUX Deutschland GmbH, Postfach 1840, D-22908 Ahrensburg, Tyskland (for Tyskland) hhv. den pågældende ESYLUX-distributør i dit land (du kan finde en komplet oversigt på www.esylux.com), yder garanti på produktions-/materialefejl på ESYLUX-apparaterne i tre år fra produktionsdatoen. Denne garanti gælder uafhængigt af dine lovmæssige rettigheder i forhold til forhandleren af apparatet. Garantien omfatter ikke naturligt slid, ændringer/forstyrrelser som følge af miljøpåvirkninger eller transportskader samt skader der er opstået som følge af manglende overholdelse af betjeningsvejledningen, vedligeholdelsesvejledningen og/eller usagkyndig installation. Medfølgende batterier, lyskilder og genopladelige batterier er ikke omfattet af garantien. Garantien kan kun gøres gældende hvis det uændrede apparat indsendes tilstrækkeligt frankeret og indpakket til garantiyderen sammen med faktura/kassebon samt en kort skriftlig beskrivelse af fejlen straks efter at manglen er blevet konstateret. Ved et berettiget garantikrav vil garantiyderen efter eget frit valg enten reparere apparatet inden for en rimelig tid eller ombytte det. Garantien omfatter ikke krav derudover, især hæfter garantiyderen ikke for skader der opstår som følge af apparatets mangler. Hvis garantikravet ikke er berettiget (fx efter garantiperiodens udløb eller i tilfælde af mangler der ikke er dækket af garantien), kan garantiyderen forsøge at reparere apparatet for dig mod beregning af en rimelig pris.

SE • RÖRELSEDETEKTOR

Vi vill gratulera dig till köpet av denna förstklassiga ESYLUX-produkt. För att din enhet ska fungera korrekt bör du läsa igenom denna monterings-/bruksanvisning noggrant och spara den, så att du kan ta fram och läsa den igen vid behov.

1 • SÄKERHETSANVISNINGAR

OBS: Arbeten på elektriska system får bara utföras av behörig fackpersonal under iakttagande av nationella installationsföreskrifter och -normer. Innan produkten monteras ska nätspänningen kopplas från.

μ =Kontaktöppningsbredd < 1,2 mm

Enheten ska säkras med en dvärgbrytare på 10 A på ingångssidan (fig. 5).

Produkten är enbart avsedd för fackmässigt bruk (enligt beskrivningen i bruksanvisningen). Om ändringar eller modifieringar utförs ogiltigförklaras alla garantier. Kontrollera om komponenterna är skadade när du packar upp dem. Om du upptäcker någon skada får komponenterna inte under några omständigheter tas i bruk.
Om det finns misstanke att en riskfri användning av enheten inte kan garanteras, måste enheten omedelbart tas ur drift och spärras mot oavsiktlig användning.

OBS: Denna apparat får inte kastas i det osorterade kommunalavfallet. Ägare till gamla apparater är enligt lag skyldiga att avfallshantera denna apparat på sakkunnigt och föreskrivet sätt. Information får du från din stads- eller kommunalförvaltning.

2 • BESKRIVNING

ESYLUX MD 360i/24 är en rörelsedetektor med 360° avkänningsområde för montering i tak. Den har stor räckvidd 24 m i diameter och många användningsmöjligheter. Behovsanpassad inkoppling av belysningen och märkbart lägre energikostnader.

3 • INSTALLATION / MONTERING / ANSLUTNING

- Rekommenderad monteringshöjd är 2,50 - 3 m. Ökad monteringshöjd ger större räckvidd medan känsligheten minskar. En rörelse tvärs detektorn är optimal för att den ska lösa ut. Vid en direkt och frontal rörelse mot detektorn är det svårare för den att registrera en rörelse vilket medför att räckvidden blir betydligt mindre.
- Detektorn ska placeras med hänsyn till de lokala förhållandena och kraven **(Fig. 1 (1) Frontalt mot detektorn (2) På tvären mot detektorn)**.
- Innan produkten monteras ska nätspänningen kopplas från. MD 360i/24 är i standardversionen utförd för infälld montering **(fig. 2)**. Anslut nätdelen **(Powerbox fig. 2a)** enligt kopplingsschemat **(fig. 5)** och fäst i dosan i taket.
  - **(5.1) Standarddrift**
  - **(5.2) Standarddrift med extra aktivering via en knapp**
  - **(5.3) Parallelldrift av max. 8 enheter**
  - **(5.4) Vid koppling av spolar kan det vara nödvändigt att använda en dämpkrets**
  - **(5.5) Parallellkoppling och trappljusautomat**
- För utanpåliggande montering krävs en dosa (tillbehör) **(fig. 4)**. Fäst dosan ordentligt i taket med motsvarande pluggar och skruvar **(fig. 3)**. Anslut nätdelen **(Powerbox fig. 3a)** enligt kopplingsschemat **(fig. 5)** och i dosan genom att dra åt de båda skruvarna **(fig. 3)**.
- Tryck lätt på sensordelen på nätdelen och dra åt de två skruvarna.

4 • DRIFTTAGNING

Detektorn levereras med inställningen fabriksprogram/fjärrkontroll och är på så sätt driftklar direkt. Individuella inställningar kan utföras enkelt med fjärrkontrollen **(fig. 7)** eller manuellt via inställningsdelarna **(fig. 6a - 6c)** med hjälp av omkopplaren **(fig. 6c)**. En felmanövrering kan på så sätt uteslutas.

- **Driftvalsomkopplare (fig. 6c)**
  När pilen står på " ✍ ", fungerar detektorn efter inställningsdelarna.
  När pilen står på " RC))) ", fungerar detektorn enligt följande:
  a) Ännu inga värden inmatade med fjärrkontroll = enligt fabriksprogrammets inställningar.

- **Fabriksprogram**
  Lux-värde: Genomgångsområde (ca 100 Lux)
  Tidsinställning: 5 min.

  b) Enligt de med IR-fjärrkontrollen utförda inställningarna.

- **Slå på strömmen**
  En initialiseringsfas startar (uppvärmning) och pågår i ca 60 sekunder.
  Den **röda lysdioden** indikerar tillståndet för **kanalen** = belysning.
  Röd lysdiod blinkar långsamt (f = 1 Hz) = EEPROM är tomt.
  Röd lysdiod blinkar snabbt (f = 4 Hz) = EEPROM har sparat data från inställningen med fjärrkontroll. Ansluten belysning är tänd.

- **Lysdiodindikering efter uppvärmningen**
  Det omgivande ljuset ligger under den förinställda ljusstyrkan → därefter är lysdioden aktiv som indikering för rörelseregistreringen = 2 x kort blinkning per registrerad rörelse **(röd lysdiod)**. Ansluten belysning är tänd.

  Det omgivande ljuset ligger över den förinställda ljusstyrkan → den **röda lysdioden** är släckt. Ingen indikering för rörelseregistreringen. Ansluten belysning är släckt.

OBS: I driftläge tänds den röda lysdioden enbart om du inte tidigare har avaktiverat denna funktion med LED ON/OFF via IR-fjärrkontrollen (se kapitel 6). När funktionen är avaktiverad tänds lysdioden enbart i uppvärmningsfasen samt som bekräftelse under programmering (upplåst läge) av IR-fjärrkontrollen.

4.1 Drift

Belysningen tänds automatiskt när detektorn har löst ut till följd av rörelse och det omgivande ljuset underskrider den förinställda ljusstyrkan. Ljuset släcks automatiskt om det inte förekommer rörelser och när den förinställda eftergångstiden har gått ut.

4.2 Manuell belysningsstyrning

Belysningen kan när som helst tändas via IR-fjärrkontroll knapp (ON/OFF) eller genom manövrering av extern knapp (knapp – arbetsström – med N-ledaranslutning), vilken är ansluten till detektorns S-klämma **(fig. 5.2)**. Belysningen kan när som helst släckas via IR-fjärrkontroll med knappen (ON/OFF) eller genom manövrering av den externa knappen. Belysningen förblir släckt respektive tänd så länge som detektorn registrerar en rörelse. När den sista rörelsen har registrerats återvänder detektorn till det föregående inställningsläget först efter att eftergångstiden har passerats.

5 • INSTÄLLNING VIA INSTÄLLNINGSDELARNA

Den manuella inställningen kan endast utföras när driftvalsomkopplaren (fig. 6c) står på symbolen " ✍ " hand.

- **Inställning: Eftergångstid = belysning (fig. 6a)**
  Tiden kan väljas mellan 15 sekunder och 30 minuter
  TEST: När pilen står på **"TEST"**, har testläget valts dvs.:
  - Ljusstyrkan är avaktiverad.
  - Så snart detektorn har löst ut pga. en rörelse lyser den **röda lysdioden** samt den anslutna belysningen1 sek. TILL 2 sek. FRÅN.

  ⎍ : När pilen står på ⎍ , har „Kortimpuls" valts dvs.:
  - Detektorn reagerar på rörelser samt den förinställda ljusstyrkan för det omgivande ljuset.
  - Så snart detektorn har löst ut pga. en rörelse tänds den röda lysdioden och belysningen i en sekund och är därefter släckt i nio sekunder.

- **Inställning: Ljusstyrka LUX = belysning (fig. 6b)**
  Ljusstyrkan väljs mellan 5 och 2000 Lux.

  ☾ : Ljusstyrkan är ca 5 Lux

  ☀ : Dag-/nattdrift

  För att underlätta är skalan indelad i användningsområden:
  - Genomgångsområden = 1 - 2 (40 - 200 Lux)
  - Arbetsområden = 2 - 3 (200 - 600 Lux)
  - Verksamheter med stort ljusbehov = > 3 (> 600 Lux)

OBSERVERA: Om ljusstyrkan hos det omgivande ljuset uppnås när LUX-reglaget vrids (utgående från symbolen måne) indikeras detta genom att den röda lysdioden tänds (lysdioden är därmed en inställningshjälp). Lysdioden slocknar automatiskt efter 30 sekunder.

6 • INSTÄLLNING MED FJÄRRKONTROLL

OBSERVERA: För att fjärrkontrollen Mobil PDi/MDi ska kunna användas så måste driftvalsomkopplaren vara inställd på " RC))) " (fig. 6c). Om omkopplaren står på " RC))) " och parametrar ännu inte har matats in med fjärrkontrollen så fungerar enheten enligt det förinstallerade fabriksprogrammet.

Samtliga inmatningar per fjärrkontroll sparas permanent. Vid strömavbrott finns värdena kvar. Med fjärrkontrollen Mobil-PDi/MDi **(fig. 7)** går det enkelt att från marken göra inställningar utan att använda stege och verktyg. För att få optimal mottagning ska du vid programmeringen rikta fjärrkontrollen mot rörelsedetektorn.
Observera att vid direkt solljus kan standardräckvidden på ca 6 meter minskas kraftigt genom solens IR-andel.

Knapp	Funktionsbeskrivning
	Signalmottagning: - Den **röda lysdioden** blinkat i två sekunder. → Signalen från fjärrkontrollen har uppfattats. - Den **röda lysdioden** blinkar 2 x kort. → Signalen från fjärrkontrollen har inte uppfattats.
🔒	**Spärra programmeringsläge** Genom att trycka på denna knapp avslutas programmeringsläget. Detektorn reagerar nu automatiskt enligt de inställda värdena. **Anmärkning: Under "låst programmeringsläge" kan enbart knapparna LICHT/LJUS ON/OFF (ON/OFF), RESET (RESET) och TEST (TEST) användas, alla andra knappar är låsta.**
🔓	**Öppna programmeringsläge** Genom att trycka på denna knapp öppnas programmeringsläget. 1. Den anslutna belysningen är SLÄCKT. - Tryck på knappen (🔓), belysningen kopplar TILL/FRÅN. Den **röda lysdioden** lyser permanent så länge detektorn är i programmeringsläget. 2. Den anslutna belysningen är TÄND. - Tryck på knappen (🔓), belysningen kopplar FRÅN. Den **röda lysdioden** lyser permanent så länge detektorn är i programmeringsläget. **Observera: Om programmeringsläget inte avslutas genom att knappen (🔒) trycks in så avslutar detektorn automatiskt programmeringsläget tio minuter efter att knappen senast manövrerades. Detektorn reagerar i programmeringsläget inte på rörelser.**
👁	**Programmering av det aktuella omgivande ljuset som in-/frånkopplingsvärde för belysningen** • **Ljusstyrkan för det aktuella omgivande ljuset (5 - 2000 Lux) kan programmeras in som kopplingsvärde.** **OBS:** Tryck på (👁) i upplåst programmeringsläge. Om den **röda lysdioden** blinkar snabbt indikerar det att ljusstyrkan hos aktuellt omgivande ljus är för hög (> 2000 Lux) eller för låg (< 5 Lux), dvs det omgivande ljusets ljusstyrka kan inte programmeras in. • **Programmering av aktuella ljusförhållanden som inkopplingsvärde (när belysningen är släckt)** Metod för inläsning: När önskat ljusvärde för omgivande ljus har uppnåtts trycker du på (👁) i upplåst programmeringsläge. Kvittering av den mottagna signalen: Ansluten belysning kopplar TILL i två sekunder och den **röda lysdioden** blinkar långsamt. Har programmeringen avslutats korrekt kopplar belysningen FRÅN och den **röda lysdioden** lyser åter permanent.
	Vid manövrering av knapparna Ljusstyrka LUX kvitteras signalen enligt följande: 1. Den anslutna belysningen är SLÄCKT. - Tryck på knappen, belysning kopplar TILL/FRÅN. Den **röda lysdioden** blinkar i två sekunder. 2. Den anslutna belysningen är TÄND. - Tryck på knappen, belysning kopplar FRÅN/TILL. Den **röda lysdioden** blinkar i två sekunder.
10 LUX 2000 LUX	**Fast inkopplingsvärde (10 Lux - 2000 Lux)**
Knappfält c1	**Vid manövrering av knapparna tidsvärde och test för kanal = belysning kvitteras signalen enligt följande:** 1. Den anslutna belysningen är SLÄCKT. - Tryck på knappen, belysning kopplar TILL/FRÅN. Den **röda lysdioden** blinkar i två sekunder. 2. Den anslutna belysningen är TÄND. - Tryck på knappen, belysning kopplar FRÅN/TILL. Den **röda lysdioden** blinkar i två sekunder.
PULSE	**Kortimpuls:** Detektorn reagerar på rörelser samt den förinställda ljusstyrkan för det omgivande ljuset. Så snart detektorn har löst ut pga. en rörelse tänds den **röda lysdioden** och belysningen i en sekund och är därefter släckt i nio sekunder.
1min 15min	**Fast eftergångstid (1 min. - 15 min.)**
T TEST	**Testläge:** Ljusstyrkan är avaktiverad. Så snart detektorn har löst ut pga. en rörelse blinkar den **röda lysdioden** samt den anslutna belysningen1 sek. TILL, 2 sek. FRÅN. **Observera: Lämna testläget genom att trycka på knappen "(TEST)".**
ON/OFF	**Belysning ON/OFF** Genom att trycka på (ON/OFF) kan belysningen tändas när som helst om den är släckt. Om proceduren upprepas kan belysningen släckas. (Se avsnitt om "Manuell ljusstyrning" funktionsbeskrivning).
RESET	**Återställning** • När du trycker på (RESET) i öppnat programmeringsläge, raderas informationen i EEPROM och detektorn arbetar baserat på driftprogrammet. • När du trycker på (RESET) i spärrat programmeringsläge, släcks belysningen och detektorn övergår till förinställt läge.
ON/OFF	**LED ON/OFF** Tryck på knappen (ON/OFF) i upplåst programmeringsläge för att aktivera resp. avaktivera den **röda lysdioden**. **Signalen bekräftas dessutom via belysningen enligt följande:** 1. Den anslutna belysningen är AV. - Tryck på knappen (ON/OFF), belysningen slås PÅ/AV. 2. Den anslutna belysningen är PÅ. - Tryck på knappen (ON/OFF), belysningen slås AV/PÅ. **Funktion: Avaktivera lysdioden:** - Tryck på knappen (ON/OFF) Den **röda lysdioden** är släckt under 2 sekunder. **Lysdioden** är nu avaktiverad och tänds enbart i uppvärmningsfasen samt som bekräftelse under programmering (upplåst läge) av IR-fjärrkontrollen. **Funktion: Aktivera lysdioden:** - Tryck på knappen (ON/OFF) Den **röda lysdioden** blinkar under 2 sekunder. **Lysdioden** är nu återigen aktiv i driftläget.
4h ON/OFF	**Permanent ljus 4h ON/OFF för kanal 1 = belysning** En tryckning på knappen (4h ON/OFF) gör att belysningen tänds och fortsätter vara tänd under fyra timmar om belysningen var AV. Proceduren kan upprepas för att släcka belysningen och låta den vara släckt under fyra timmar. När fyra timmar har passerat återställs detektorn till det inställda driftläget. Funktionen **4h ON/OFF** kan avbrytas innan de fyra timmarna har passerat med hjälp av knappen (RESET). **OBS: När funktionen 4h ON/OFF är aktiverad reagerar inte detektorn på rörelse och styrs heller inte av ljusvärdet!**

7 • FÄRGER

Standardversionen är vit. Skyddet **(fig. 8a)** och designringen **(fig. 8b)** kan monteras av och kan lackeras kundspecifikt eller ersättas med ett täckset i silver (tillbehör).

8 • LINSMASKER

Med hjälp av de medföljande linsmaskerna **(fig. 8c)** (halvskal) kan delar av detektionsområdet skärmas av.

9 • PRAKTISKA TIPS

Fel	Orsak
Belysning TÄNDS inte eller belysning SLÄCKS vid närvaro och mörker	- Ljusstyrka för lågt inställd - Belysning har släckts manuellt - Ingen person i avkänningsområdet - Hinder stör avkänningen - Inställd eftergångstid för kort
Belysning TÄNDS vid närvaro trots tillräckligt ljus	- Ljusstyrka för högt inställd - Belysning tänds manuellt för en liten stund sedan - Detektor i testdrift
Belysning SLÄCKS inte eller belysning TÄNDS spontant vid frånvaro	- Avvakta eftergångstid - Termiska störkällor i avkänningsområdet: Värmefläkt, glödlampa/halogenstrålkastare, rörliga föremål (t.ex. gardiner i öppna fönster), last (driftdon reläer) ej avstörda
Knapp saknar funktion	- Enhet ännu i startfasen eller belysningsknapp utan N-ledaranslutning används - Knapp inte ansluten till S-klämma
Ljuset TÄNDS och SLÄCKS ständigt under uppvärmningsfasen	- För mycket konstljus faller på detektorn - Öka ljusstyrkan eller flytta detektorn
Enhet reagerar inte	- Kontrollera nätspänningen

10 • ESYLUX TILLVERKARGARANTI

ESYLUX-produkterna är provade enligt gällande föreskrifter och tillverkade med största omsorg. Garantigivaren ESYLUX Deutschland GmbH, Postfach 1840, D-22908 Ahrensburg (för Tyskland) resp. motsvarande ESYLUX-distributör i ditt land (en fullständig översikt finns på www.esylux.com) ger 3 års garanti för tillverknings-/materialfel på ESYLUX enheter, räknat från tillverkningsdatum. Denna garanti gäller oberoende av dina lagstadgade rättigheter gentemot försäljaren av enheten. Garantin omfattar inte normalt slitage, förändringar/störningar till följd av påverkan från omgivningen eller transportskador, ej heller skador som uppstår på grund av att bruksanvisningen och underhållsanvisningarna inte följts och/eller på grund av felaktig installation. Medföljande batterier, ljuskällor och laddningsbara batterier omfattas inte av garantin. För att garantin ska uppfyllas måste enheten omedelbart efter att fel/brister fastställts sändas i oförändrat skick tillsammans med kassakvitto och en kort, skriftlig felbeskrivning i en skyddande förpackning med tillräcklig frankering till garantigivaren. Vid rättmätiga garantianspråk står det garantigivaren fritt att inom rimlig tid antingen reparera eller byta ut enheten. Ytterligare anspråk omfattas inte av garantin. Garantigivaren ansvarar särskilt inte för skador som uppstår på grund av en defekt enhet. Om garantianspråken är obefogade (exempelvis efter garantitidens utgång eller om anspråken rör problem som inte innefattas i garantin) kan garantigivaren försöka reparera enheten åt dig till en låg kostnad.

MA00548300

ESYLUX

ESYLUX GmbH
An der Strusbek 40, 22926 Ahrensburg/Germany
CE
Internet: www.esylux.com
e-mail: info@esylux.com